ИНСТРУКЦИЯ ПО СБОРКЕ

Комод "Олива" КМ-04

Габаритные размеры
Ширина: 1302 мм
Высота: 696 мм
Глубина: 376 мм

Максимальная нагрузка
на ящик - 5 кг

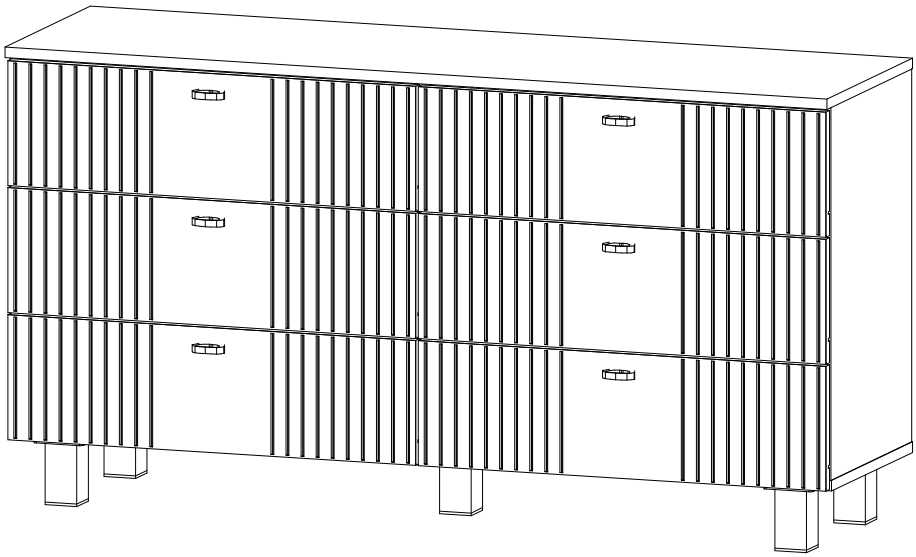

EAC	**Комод "Олива" КМ-04**
	Срок службы изделия - 5 лет Срок гарантии - 24 месяца
Соответствует требованиям ТР ТС 025/2012	Производитель: ООО «Мебелони», Пензенская область, г. Пенза, ул. Рябова, стр. 7Д

Дата изготовления_____

МЕБЕЛОНИ семья

ОБЩИЕ ТЕХНИЧЕСКИЕ УКАЗАНИЯ

Настоятельно рекомендуем перед началом сборки внимательно ознакомиться с данной инструкцией, проверить наличие всех деталей и фурнитуры согласно комплектовочным ведомостям, убедиться в их качестве (отсутствие царапин, сколов, вмятин и т.д.) т.к. претензии по количеству комплектующих и качеству изделия после сборки не принимаются.

Сборку советуем производить вдвоём на ровной поверхности, в качестве подкладочного материала рекомендуем использовать гофрокартон от упаковок.

Производитель оставляет за собой право вносить изменения, не нарушающие внешнего вида и габаритных размеров изделия (замена крепёжной фурнитуры, ножек, ручек и т. д. на аналоги).

Правила эксплуатации

Для длительного сохранения эксплуатационных и эстетических качеств мебели необходимо соблюдать следующие правила по уходу за мебелью во время ее эксплуатации.

- эксплуатировать мебель в сухом, проветриваемом помещении с температурой воздуха от +10 С до +40 С и влажностью воздуха не более 70%;
- в процессе эксплуатации мебели возможно ослабление крепежной фурнитуры - необходимо ее поправлять;
- при эксплуатации изделий имеющие декоративные решения в виде стекла или зеркал необходимо помнить, что эксплуатация стекла и зеркал с трещиной сопряжено с риском получения травм. Следует немедленно заменить стекло/зеркало при появлении трещин;
- не допускать скопления влаги на поверхностях изделия во избежание набухания щитов и отклейки кромок;
- беречь поверхности от механических повреждений, не допускать повреждения защитного слоя УФ-печати и воздействия высоких температур;
- протирать изделия влажной мягкой тканью (на УФ-печати применять микрофибру для зеркал), также возможно мыть с легким мыльным раствором с последующей протиркой насухо. Запрещено применение абразивных порошков и жестких металлических щеток.
- Запрещено использование агрессивных средств очистки, таких как растворители, бензин, обезжиривающие средства, содержащие кислоты, спирты и соли, моющие средства типа «Мистер Мускул», «Fairy» и т.д.

Гарантийные обязательства

Изготовитель гарантирует соответствие мебели требованиям ГОСТ 16371-2014, ТР ТС 025/2012 при соблюдении условий транспортировки, хранения, сборки (для мебели, поставляемой в разобранном виде), эксплуатации.

Срок службы изделия - 5 лет (при соблюдении условий эксплуатации мебели).

Гарантийный срок эксплуатации мебели - 24 месяца.

Фурнитура

Гвоздь 2х20 124 шт. K	Евровинт 6х50 30 шт. A	Евроключ 1 шт. Z	Заглушка для евровинта 24 шт. B	Заглушка для эксцентрика 30 шт. E	Эксцентриковая стяжка 30 шт. C
Опора квадратная 100 мм 5 шт. F	Ручка 6 шт. R	Шуруп 4х16 110 шт. H	Шкант 8х30 6 шт. M	Уголок овербаланс 2 шт. U	Шуруп 4х16 с прессшайбой 4 шт. Y
Направляющие шариковые 300 мм 6 шт. O	Стяжка межсекционная 1 шт. S	Футорка пластиковая 6 шт. G	Фиксатор ЛДВП 18 шт. X		

Перед установкой разобрать направляющие

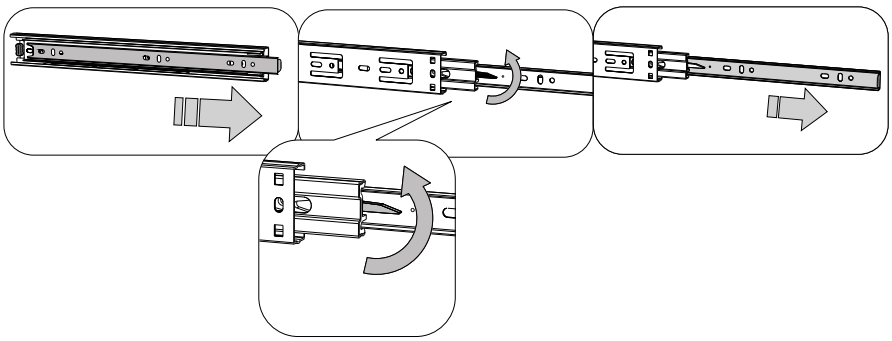

Инструменты

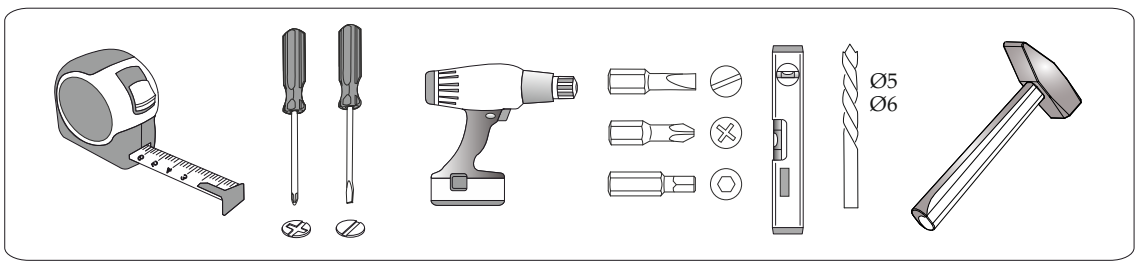

Качество мебели зависит от качества сборки.
Рекомендуем доверять сборку специалистам.

ПОРЯДОК СБОРКИ

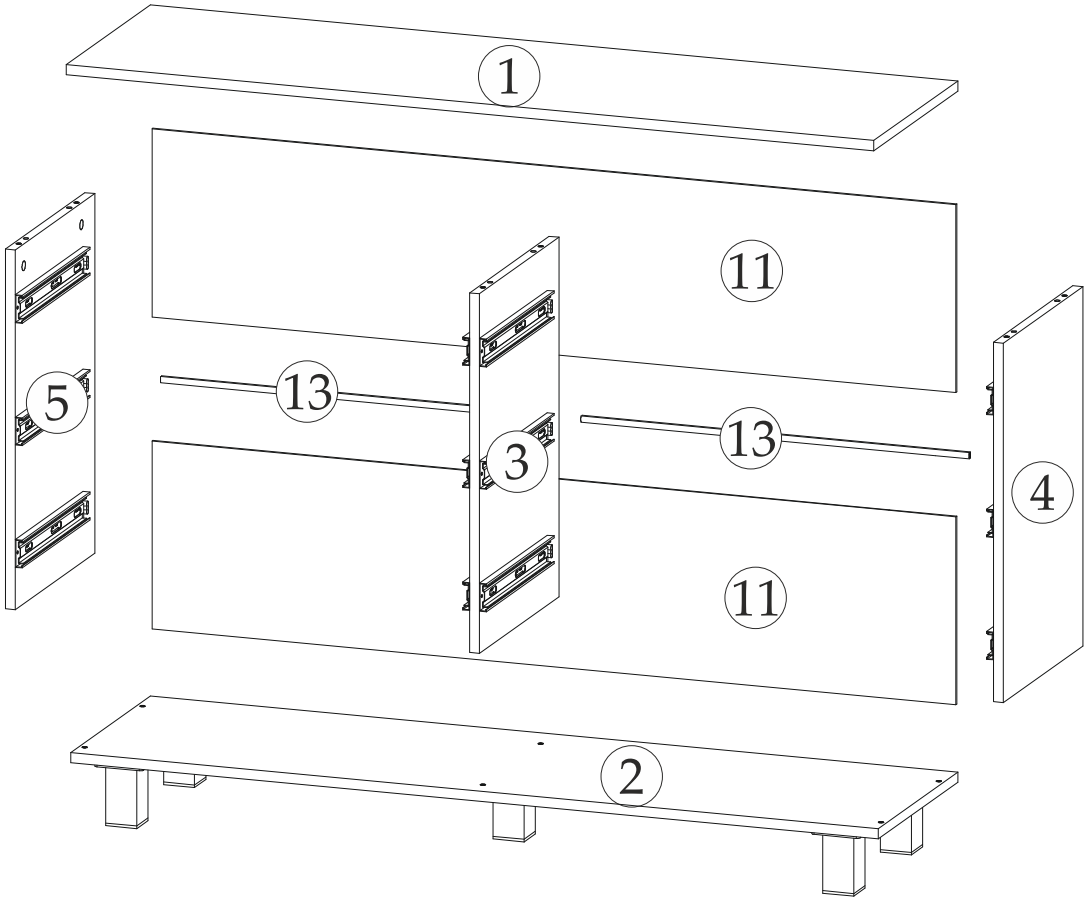

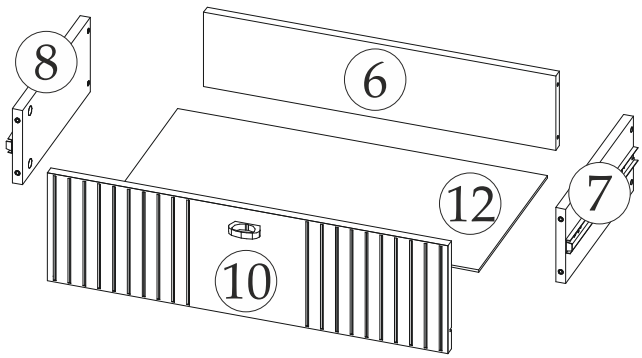

x3

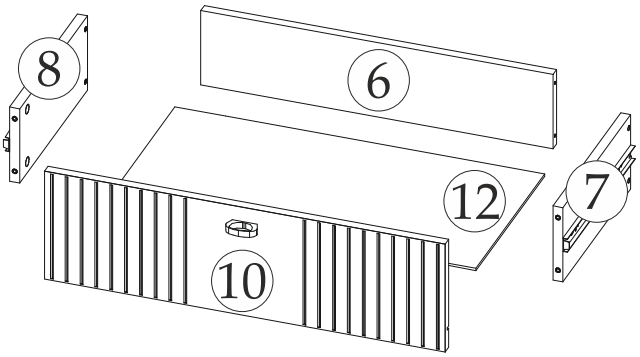

x3

Спецификация материалов					
Поз	Наименование детали	Длина, мм	Ширина, мм	Кол-во, шт	Упак
1	Крышка	1302	372	1	1
2	Крышка нижняя	1302	352	1	1
3	Перегородка	564	352	1	1
4	Боковина правая	564	352	1	1
5	Боковина левая	564	352	1	1
6	Вязка ящика	568	130	6	1
7	Боковина ящика правая	300	130	6	1
8	Боковина ящика левая	300	130	6	1
10	Фасад	189	646	6	2
11	ЛДВП	1296	295	2	1
12	ЛДВП	596	304	6	1
13	Брус соединительный	626		2	1

Внимание!

Если вторая наметка под направляющие на боковинах или боковинах ящиков не сходится с отверстиями на самой направляющей, то необходимо прочертить линию от одной наметки к другой и прикручивать направляющую, выровняв её по прочерченной линии.

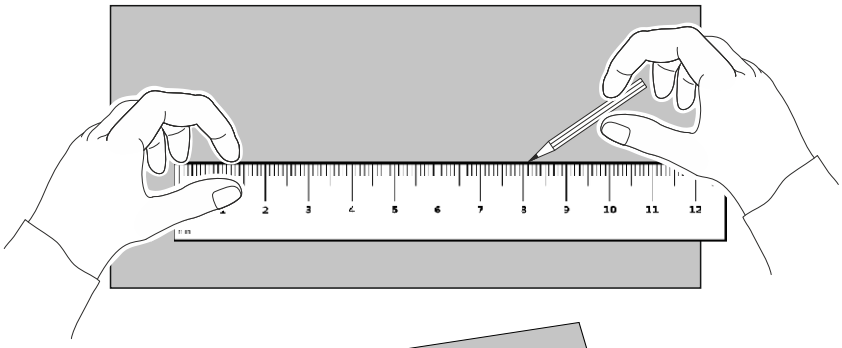

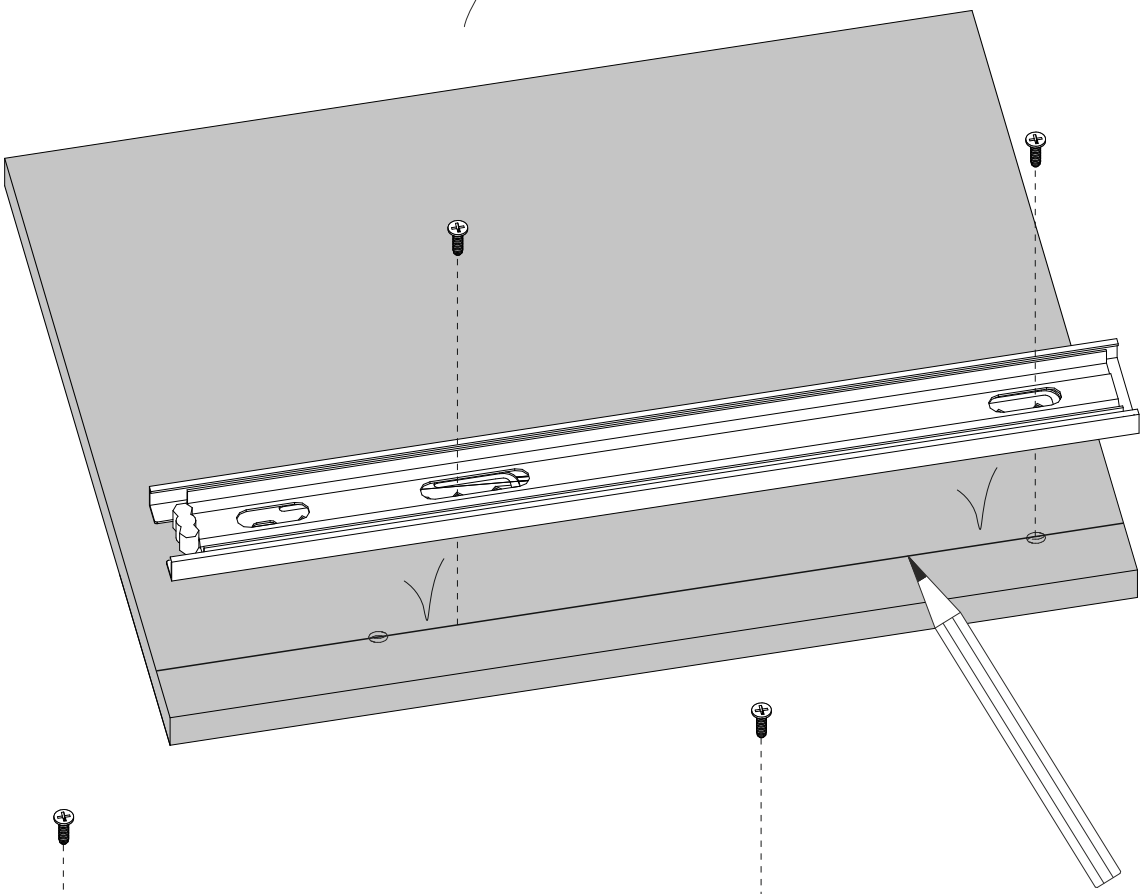

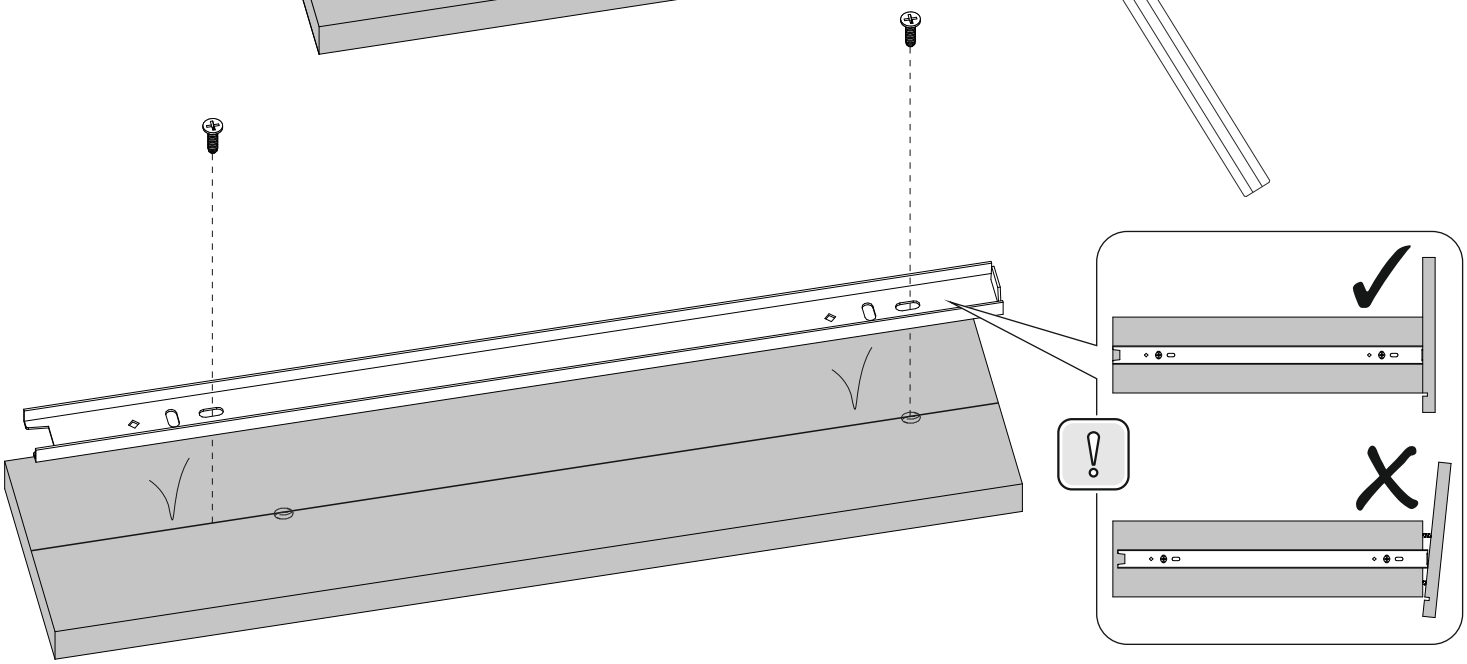

Внимание!!! Ответная часть направляющих <u>не должна выступать за края</u> боковины ящика!

1

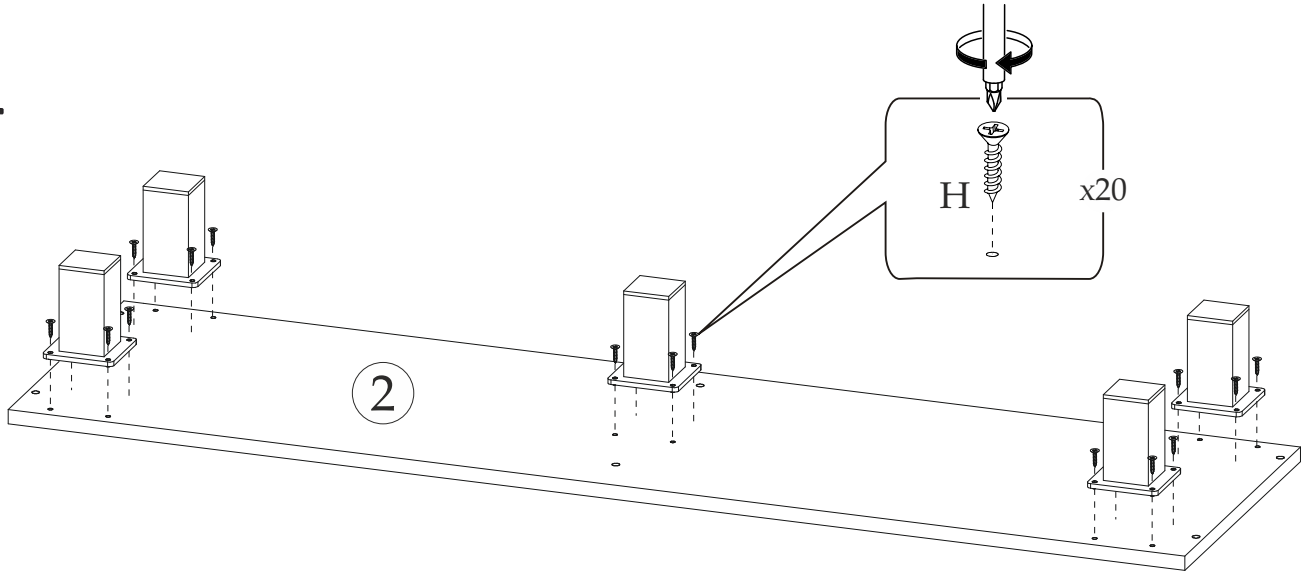

2

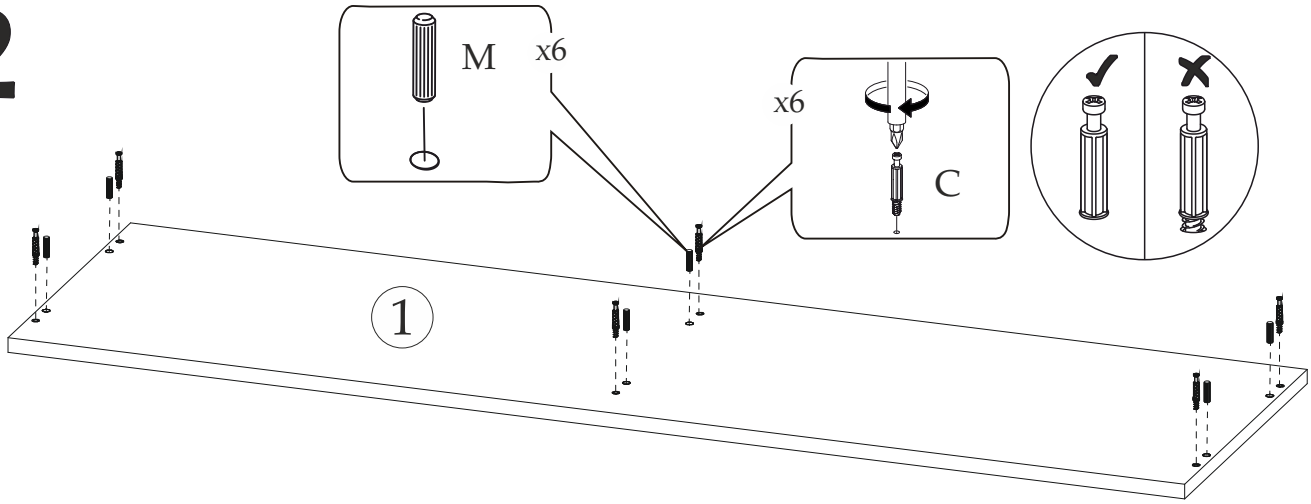

3

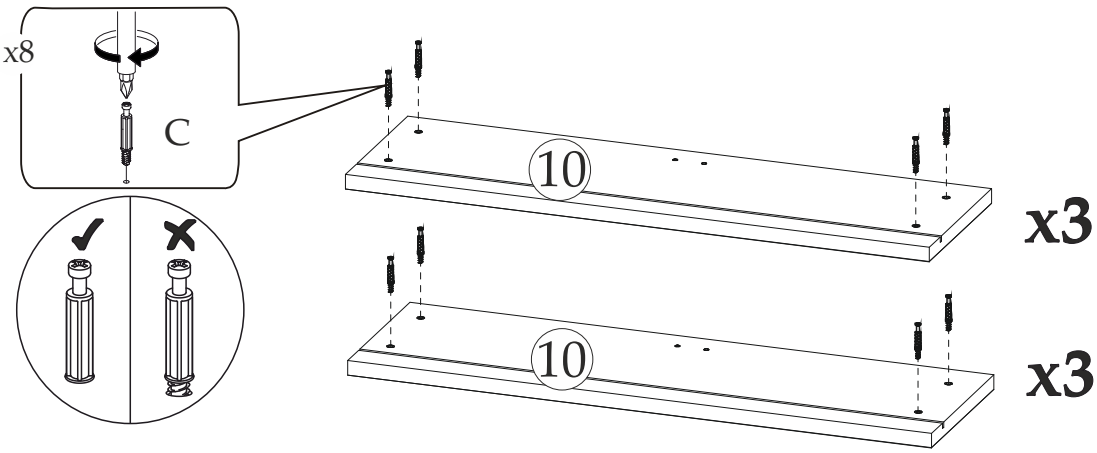

4 x6

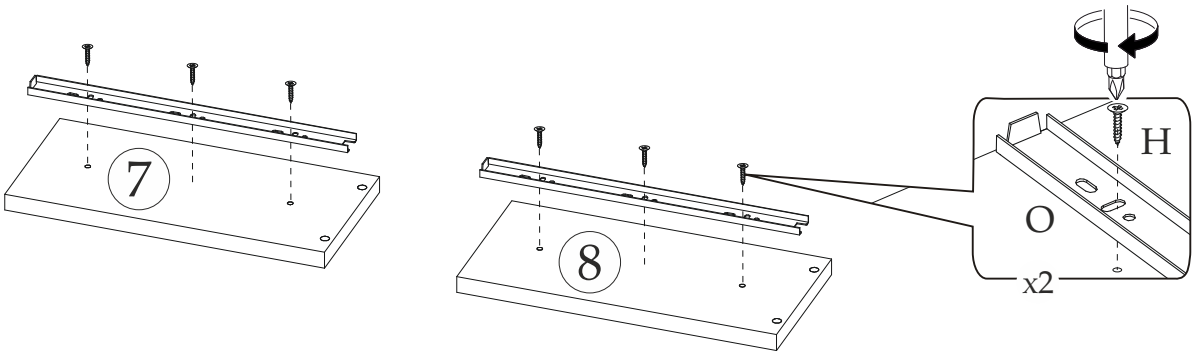

5

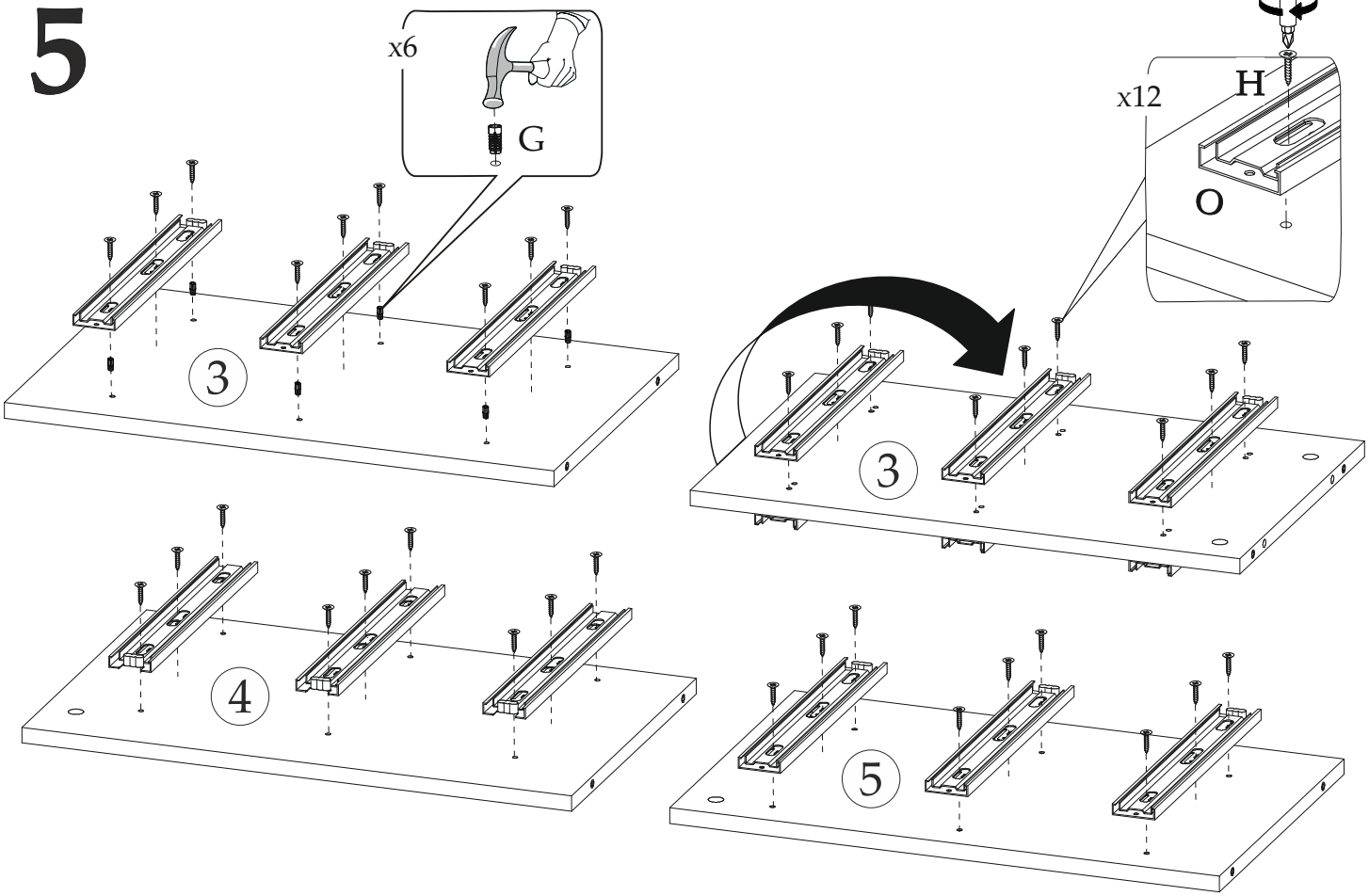

6

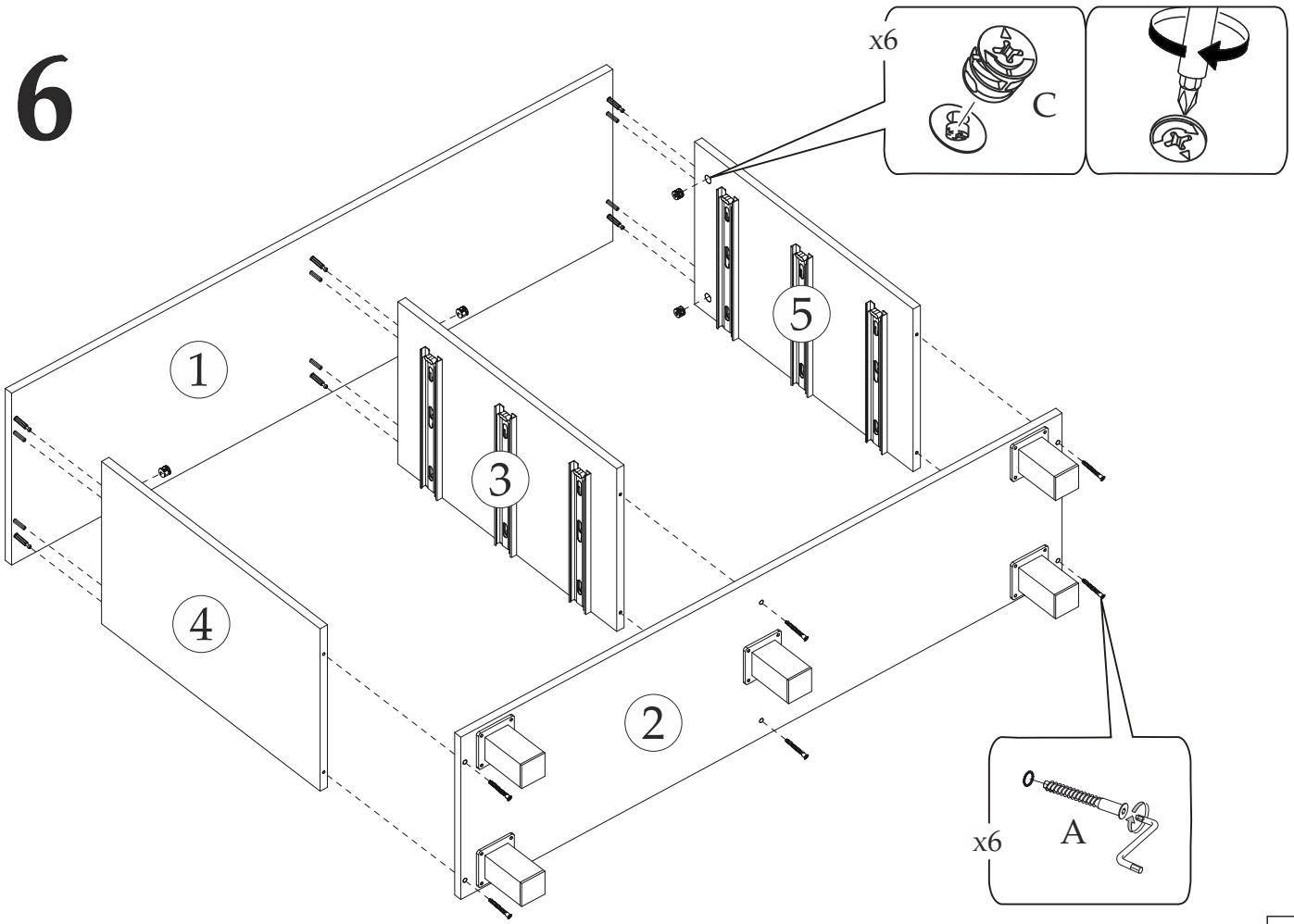

7

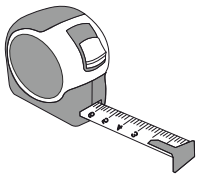

А=Б

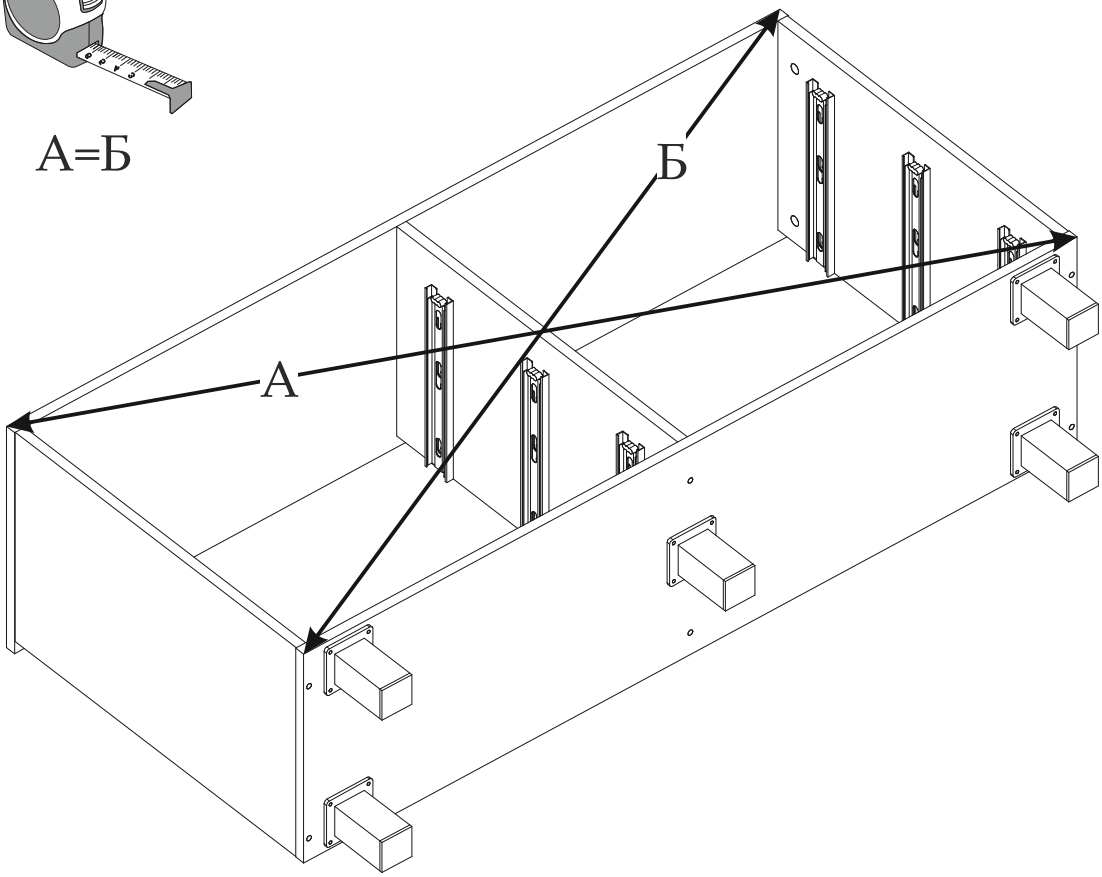

8

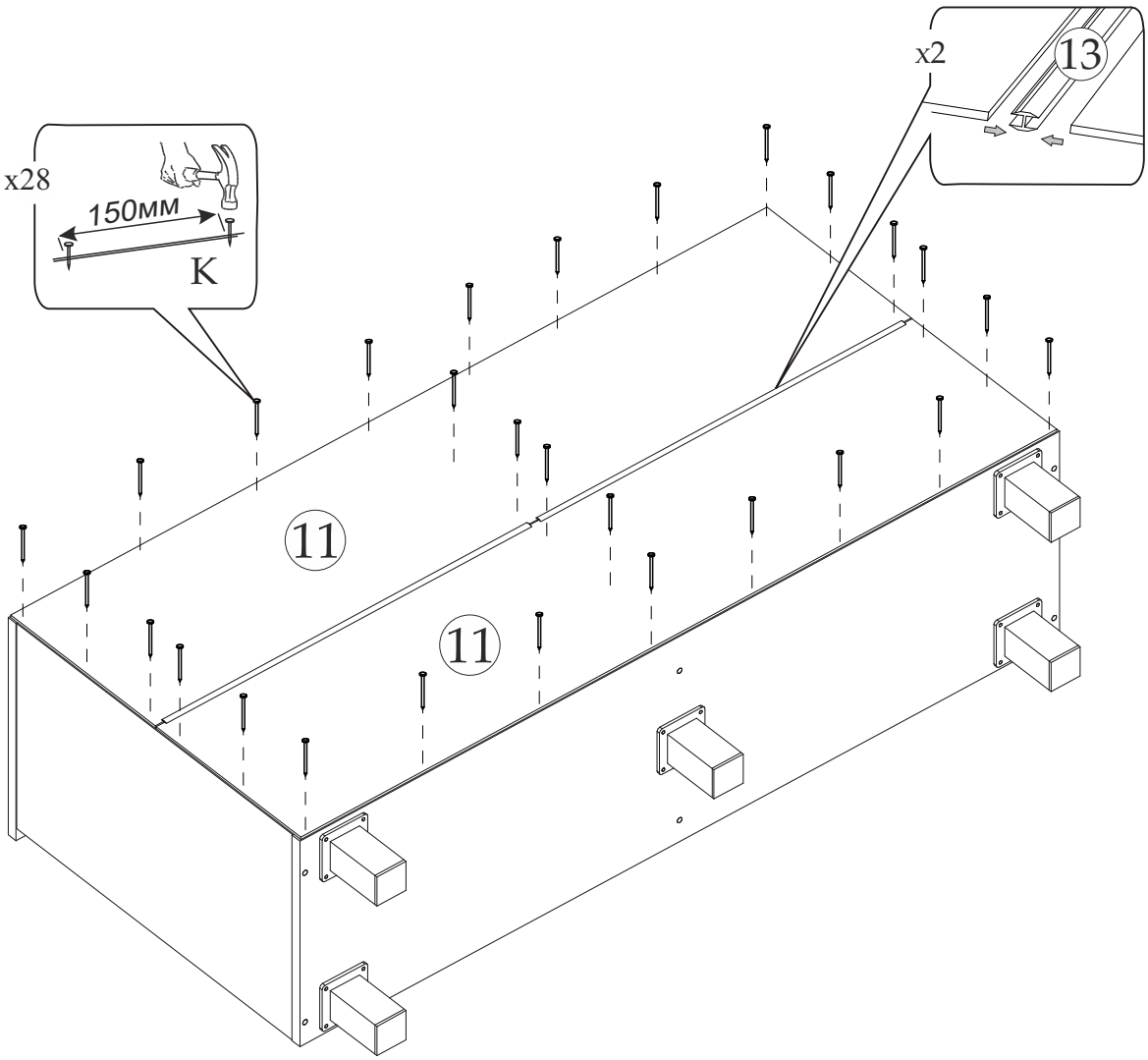

9 x3

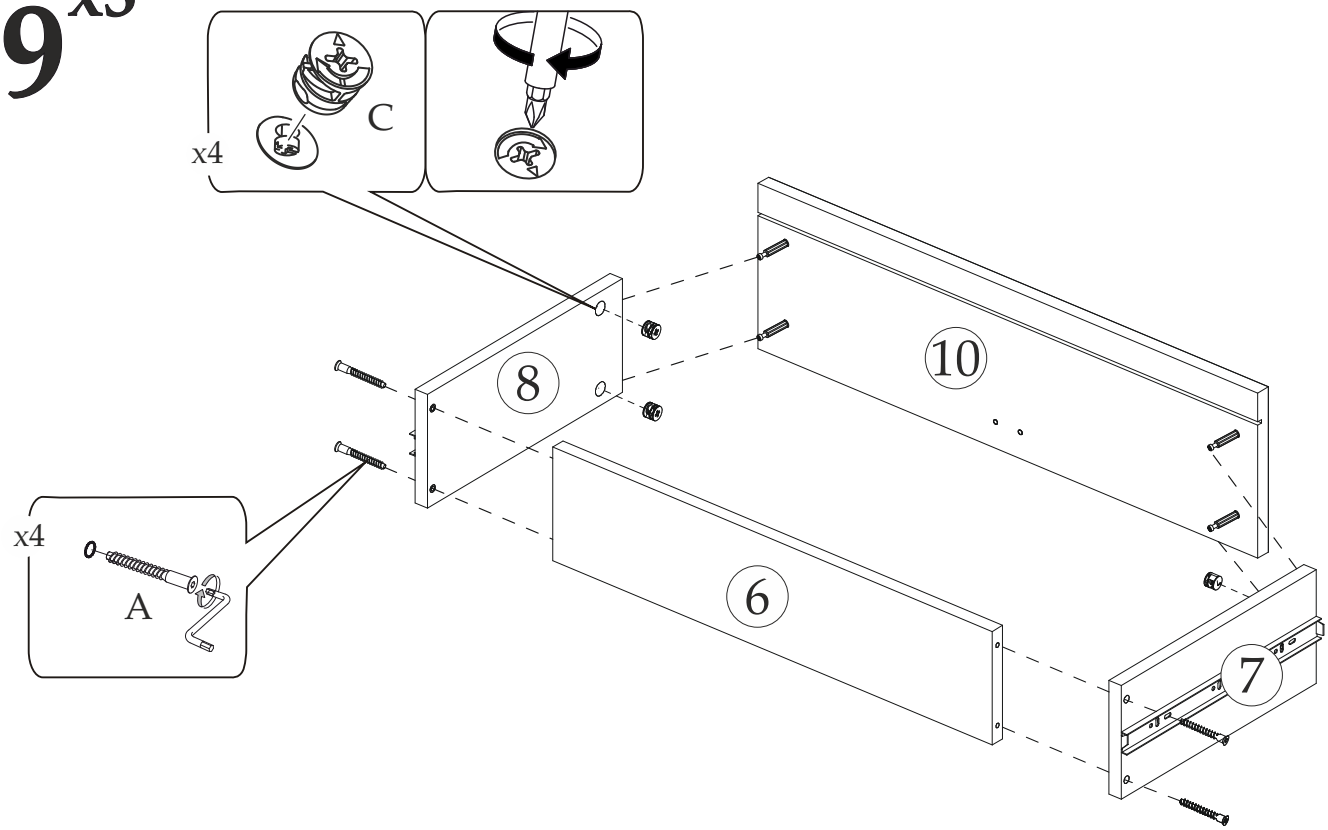

10 x6

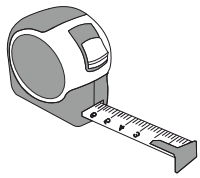

А=Б

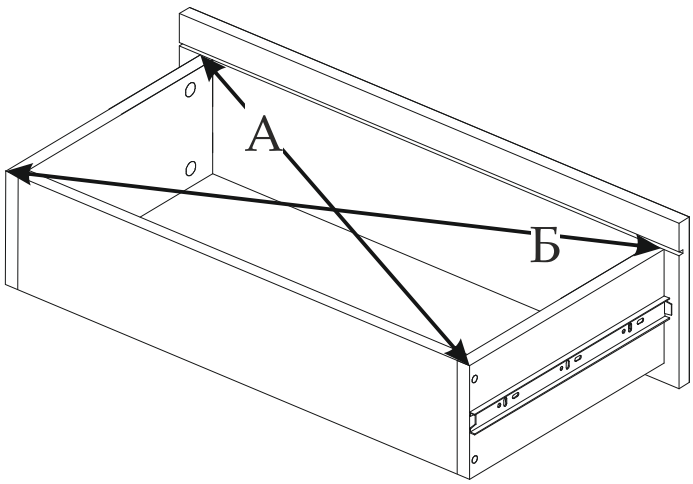

11 x6

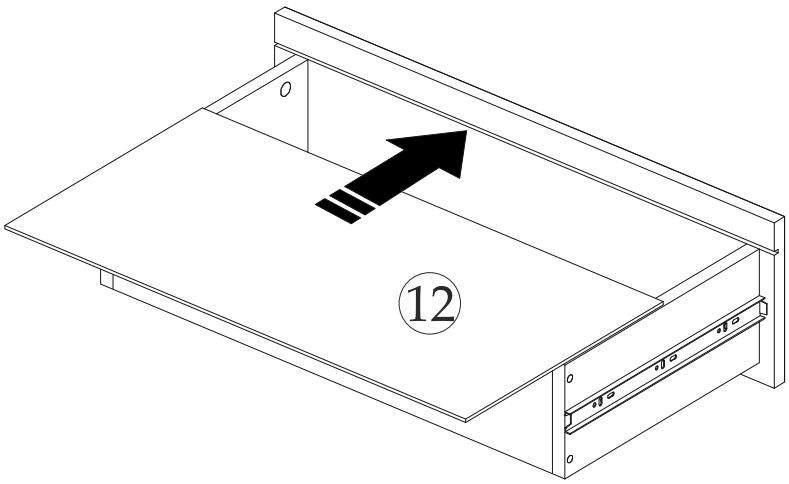

12 x6

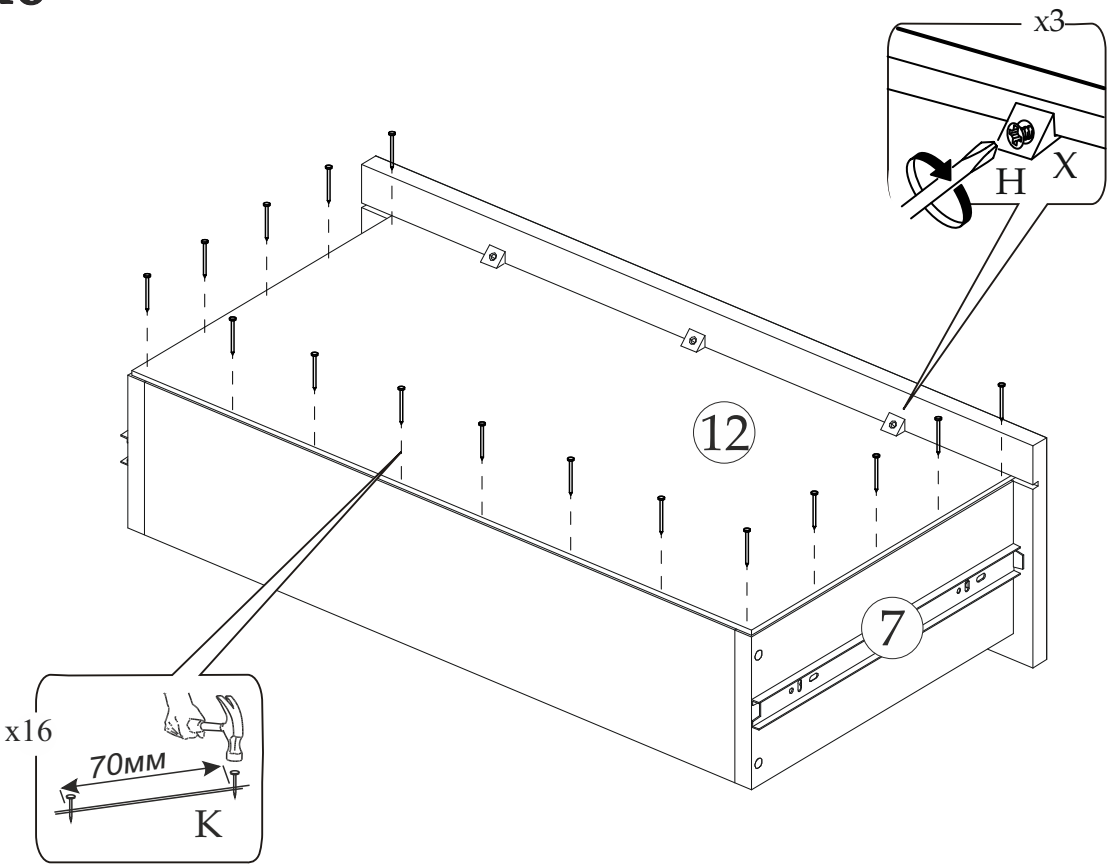

13 x3

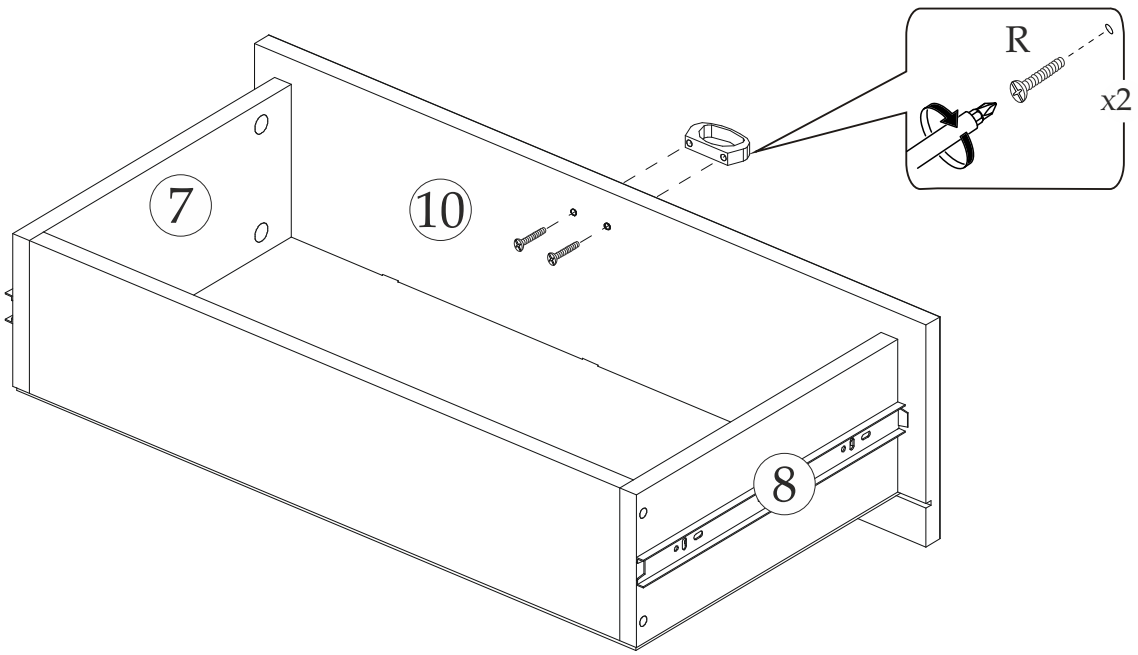

14

Рекомендуем закрепить мебель к стене!

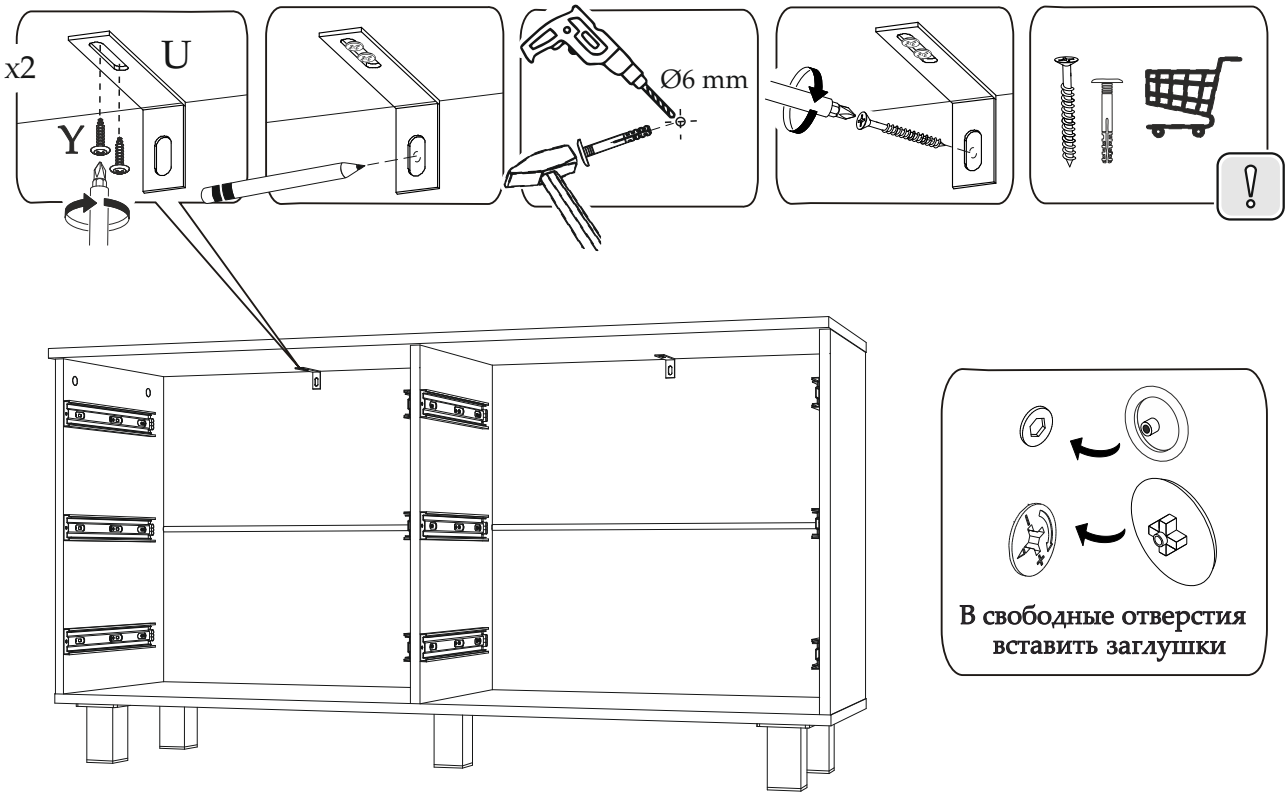

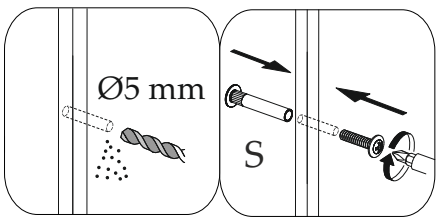

При наличии рядом стоящего модуля рекомендуем выровнять и скрепить их между собой межсекционной стяжкой, это придаст дополнительную жесткость всей конструкции. Предварительно необходимо просверлить отверстия Ø5 мм.

15

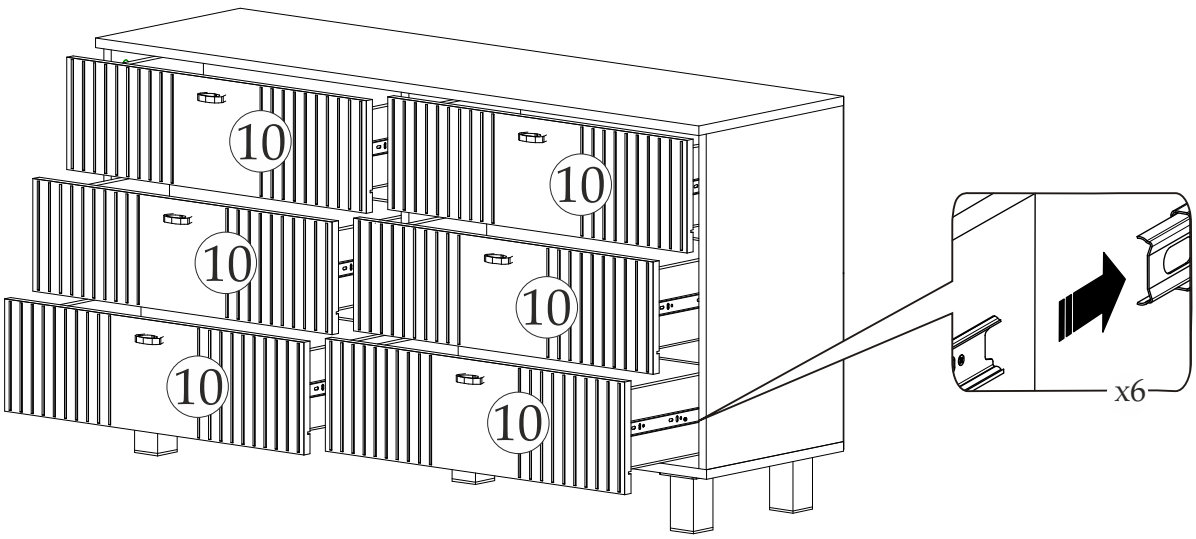

Уважаемый покупатель!

Выражаем Вам искреннюю благодарность за выбор нашей мебели!