ИНСТРУКЦИЯ ПО СБОРКЕ

Шкаф-Купе "Крафт-9"

Габаритные размеры
Ширина: 1922 мм
Высота: 2176 мм
Глубина: 591 мм
Максимальная нагрузка
на полку/вязку - 10 кг
на штангу - 10 кг
на ящик - 5 кг

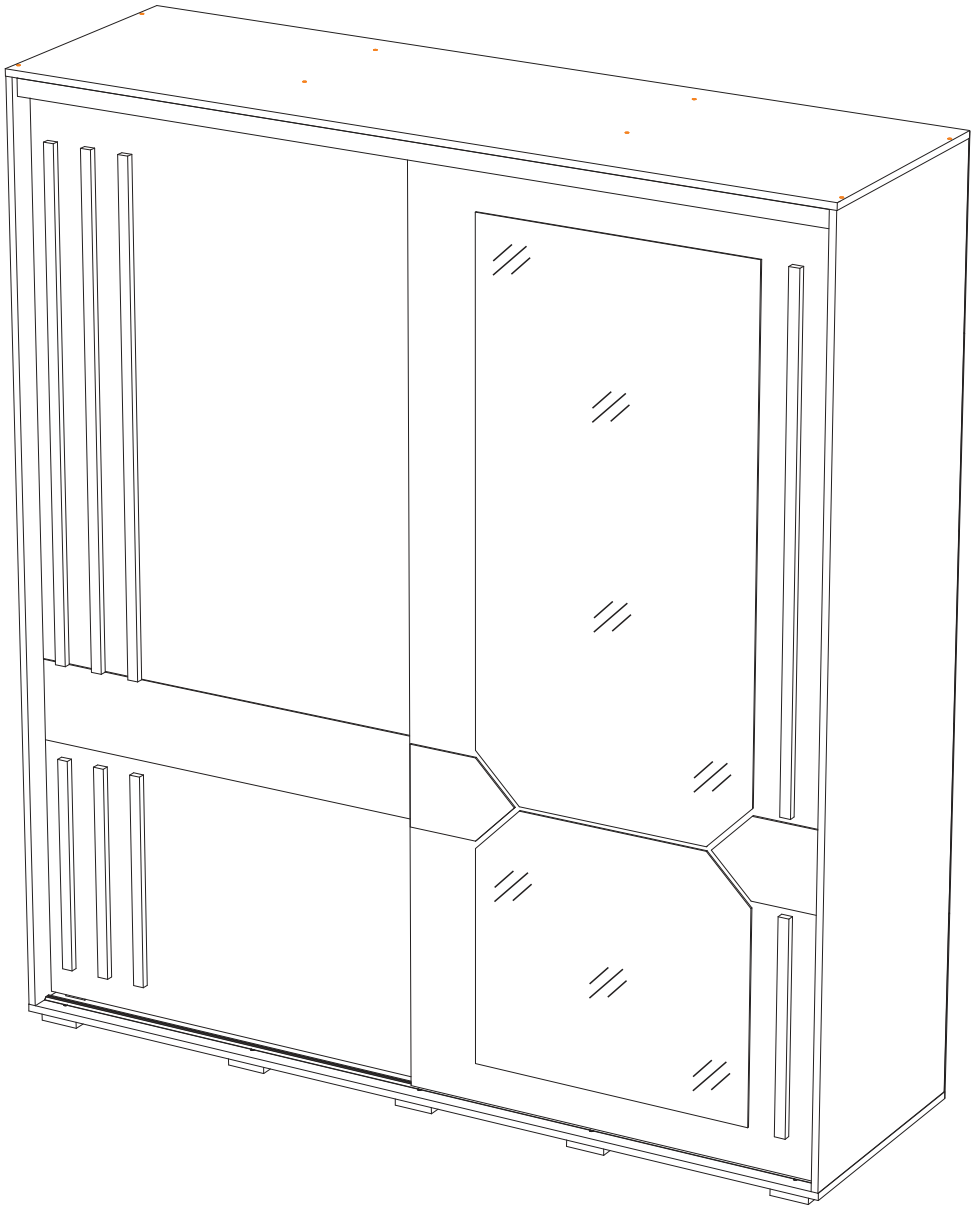

EAC	Шкаф-Купе "Крафт-9"
	Срок службы изделия - 5 лет Срок гарантии - 24 месяца
Соответствует требованиям ТР ТС 025/2012 Дата изготовления_____	ООО «Мебелони», Пензенская область, г. Пенза, ул. Рябова, стр. 7Д МЕБЕЛОНИ семья МБ

Переходите по QR-коду для просмотра видеоинструкции сборки изделия

ОБЩИЕ ТЕХНИЧЕСКИЕ УКАЗАНИЯ

Настоятельно рекомендуем перед началом сборки внимательно ознакомиться с данной инструкцией, проверить наличие всех деталей и фурнитуры согласно комплектовочным ведомостям, убедиться в их качестве (отсутствие царапин, сколов, вмятин и т.д.) т.к. претензии по количеству комплектующих и качеству изделия после сборки не принимаются.

Сборку советуем производить вдвоём на ровной поверхности, в качестве подкладочного материала рекомендуем использовать гофрокартон от упаковок.

Производитель оставляет за собой право вносить изменения, не нарушающие внешнего вида и габаритных размеров изделия (замена крепёжной фурнитуры, ножек, ручек и т. д. на аналоги).

Правила эксплуатации

Для длительного сохранения эксплуатационных и эстетических качеств мебели необходимо соблюдать следующие правила по уходу за мебелью во время ее эксплуатации.

- эксплуатировать мебель в сухом, проветриваемом помещении с температурой воздуха от +10 С до +40 С и влажностью воздуха не более 70%;
- в процессе эксплуатации мебели возможно ослабление крепежной фурнитуры - необходимо ее поправлять;
- при эксплуатации изделий имеющие декоративные решения в виде стекла или зеркал необходимо помнить, что эксплуатация стекла и зеркал с трещиной сопряжено с риском получения травм. Следует немедленно заменить стекло/зеркало при появлении трещин;
- не допускать скопления влаги на поверхностях изделия во избежание набухания щитов и отклейки кромок;
- беречь поверхности от механических повреждений, не допускать повреждения защитного слоя УФ-печати и воздействия высоких температур;
- протирать изделия влажной мягкой тканью (на УФ-печати применять микрофибру для зеркал), также возможно мыть с легким мыльным раствором с последующей протиркой насухо. Запрещено применение абразивных порошков и жестких металлических щеток.
- Запрещено использование агрессивных средств очистки, таких как растворители, бензин, обезжиривающие средства, содержащие кислоты, спирты и соли, моющие средства типа «Мистер Мускул», «Fairy» и т.д.

Гарантийные обязательства

Изготовитель гарантирует соответствие мебели требованиям ГОСТ 16371-2014, ТР ТС 025/2012 при соблюдении условий транспортировки, хранения, сборки (для мебели, поставляемой в разобранном виде), эксплуатации.

Срок службы изделия - 5 лет (при соблюдении условий эксплуатации мебели).

Гарантийный срок эксплуатации мебели - 24 месяца.

Дорогой покупатель!
Благодарим, что выбрали нас!

Мы уверены, что новая мебель будет приятна в использовании и принесет счастливые моменты.

Перед началом сборки внимательно осмотрите товар на наличие всех комплектующих и убедитесь в отсутствии повреждений.

Поделитесь своими впечатлениями о покупке, оставив отзыв, — это поможет нам стать еще лучше и радовать Вас новыми прекрасными предложениями.

Если у Вас есть вопросы, свяжитесь с нами:
8 800 550 43 36
sales@mebelony.ru
Наша команда всегда готова поддержать Вас и ответить на любые вопросы с добротой и заботой!

Заходите к нам на сайт!
Будьте в курсе акций, новинок, новостей.

Желаем тепла и уюта в вашем доме!

Шкаф-Купе "Крафт-9"

Комплектовочная ведомость (корпус)					
Поз. в схеме	№ детали	Наименование	Длина	Ширина	Кол-во
1	Б001	Боковина	2124	591	1
2	Б002	Боковина	2124	591	1
3	Бя001	Бок ящика	400	98	4
4	Вя001	Вязка ящика	412	98	2
5	К002	Крышка	1962	591	1
6	К001	Крышка	1962	591	1
7	Л209	ЛДВП	538	1958	5
8	Л002	ЛДВП	439	349	2
9	Пр003	Перегородка	382	440	2
10	Ф001	Фасад	200	466	2
11		Труба овальная 16 мм. (хром)	769		1
12		Брус соединительный	768		4
13		Брус соединительный	380		8
14	В001	Вязка	1928	440	1
15	В002	Вязка	470	440	3
16	П001	Полка	470	440	3
17	Пр001	Перегородка	1726	440	1
18	Пр001	Перегородка	1726	440	1
19		Направляющая верхняя	1568		1
20		Направляющая нижняя	1568		1

***Информация о створках представлена на странице 14**

ПОРЯДОК СБОРКИ

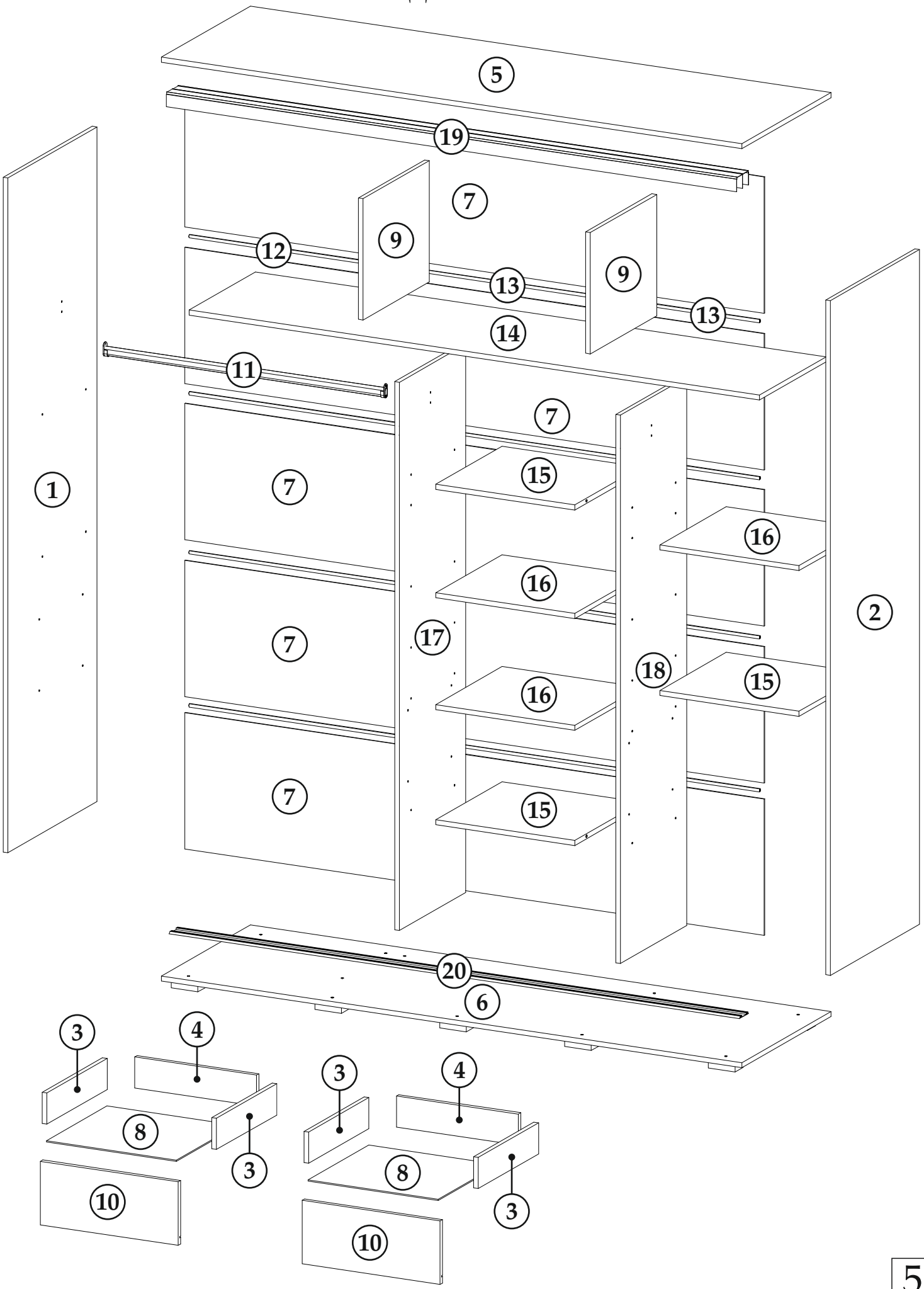

ВНИМАНИЕ!!! Данное изделие выпускается в универсальном исполнении с возможностью сборки отсека ящиков с полками как на левую, так и на правую стороны.

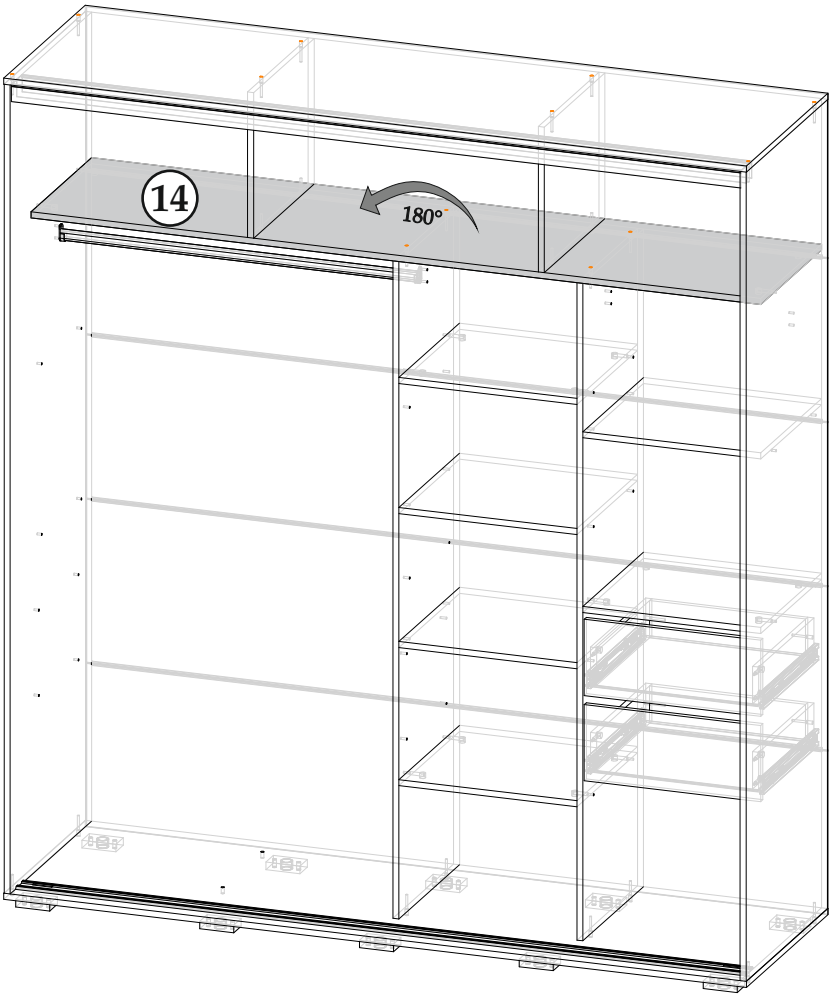

Фурнитура

Кусок двухстороннего скотча	Направляющая шариковая 400мм	Опора прямоугольная 20 мм	Шлегель	Ролик ходовой «KUA»
1 шт **A**	2 компл **B**	10 шт **C**	8,4 м. п. **D**	2 компл **E**
Саморез с пресс-шайбой 4х16	Гвоздь 2х20	Евроключ	Полкодержатель (хром)	Стопор
8 шт **F**	120 шт **G**	1 шт **H**	12 шт **I**	4 шт **J**
Шуруп 4х16	Евровинт 6х50	Эксцентриковая стяжка	Заглушка для евровинта	Зпглушка для эксцентрика
68 шт **K**	28 шт **L**	24 шт **M**	20 шт. **N**	24 шт **O**
Заглушка технологическая Ø5	Футорка для шурупа 4х16	Заглушка технологическая Ø8	Фланец овальный 16 мм	Ручка
54 шт **P**	1 шт **Q**	8 шт **R**	2 шт **S**	2 шт **T**

Перед началом сборки разобрать направляющие

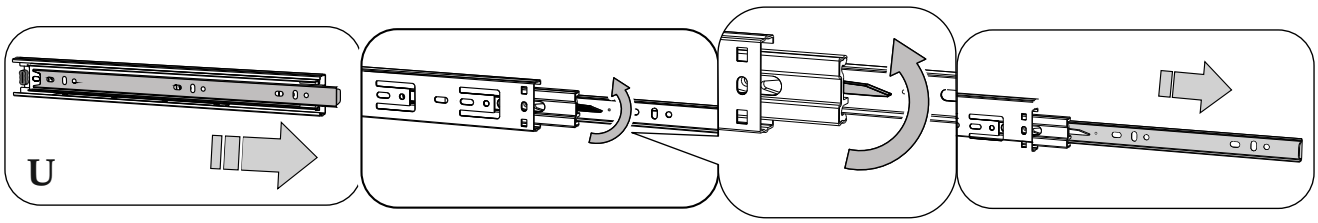

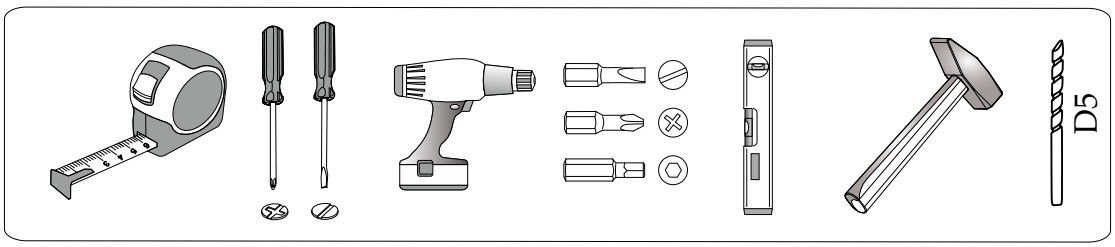

Качество мебели зависит от качества сборки.
Рекомендуем сборку мебели доверить специалистам!

Внимание!

Если вторая наметка под направляющие на боковинах или боковинах ящиков не сходится с отверстиями на самой направляющей, то необходимо прочертить линию от одной наметки к другой и прикручивать направляющую, выровняв её по прочерченной линии.

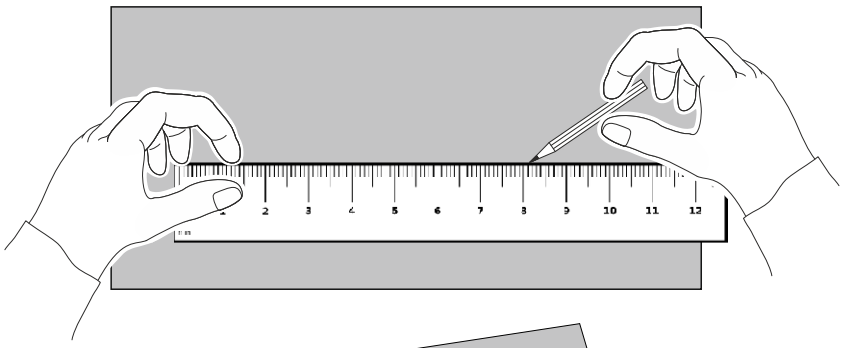

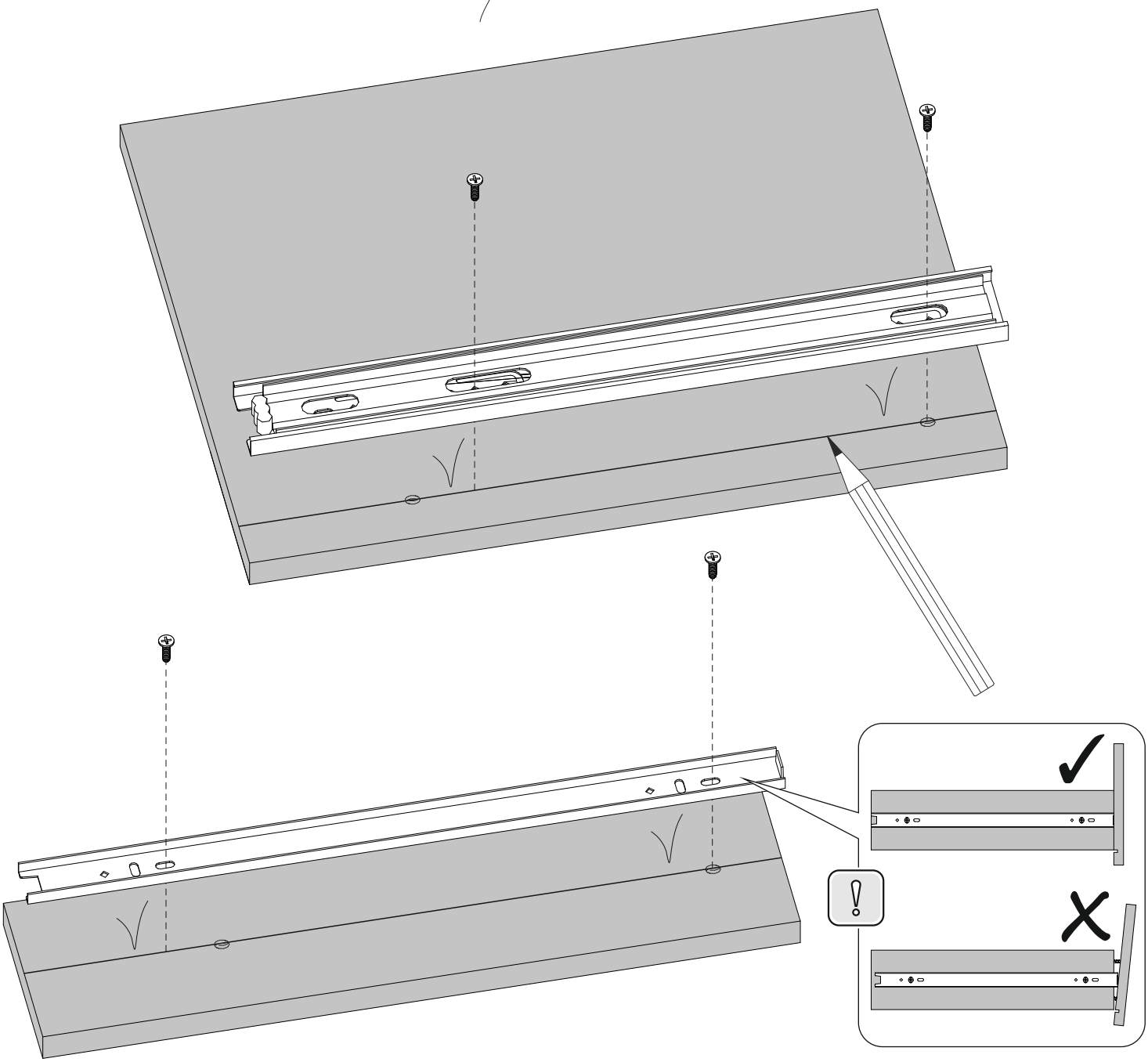

Внимание!!! Ответная часть направляющих <u>не должна выступать за края</u> боковины ящика!

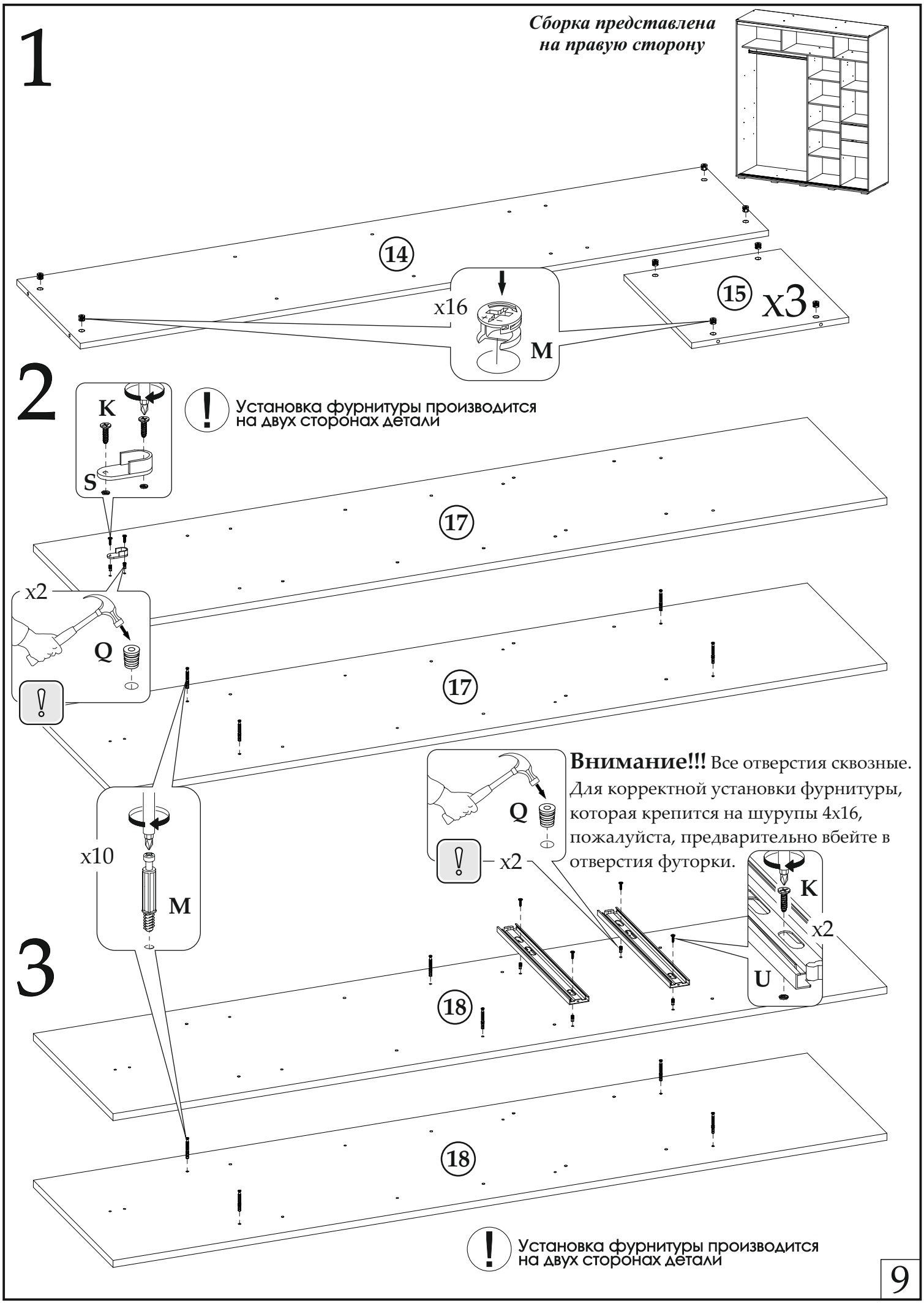
1
Сборка представлена на правую сторону
14
x16
M
15
x3
2
K
S
Установка фурнитуры производится на двух сторонах детали
17
x2
Q
17
x10
M
Q
x2
Внимание!!! Все отверстия сквозные. Для корректной установки фурнитуры, которая крепится на шурупы 4x16, пожалуйста, предварительно вбейте в отверстия футорки.
K
x2
U
3
18
18
Установка фурнитуры производится на двух сторонах детали

4

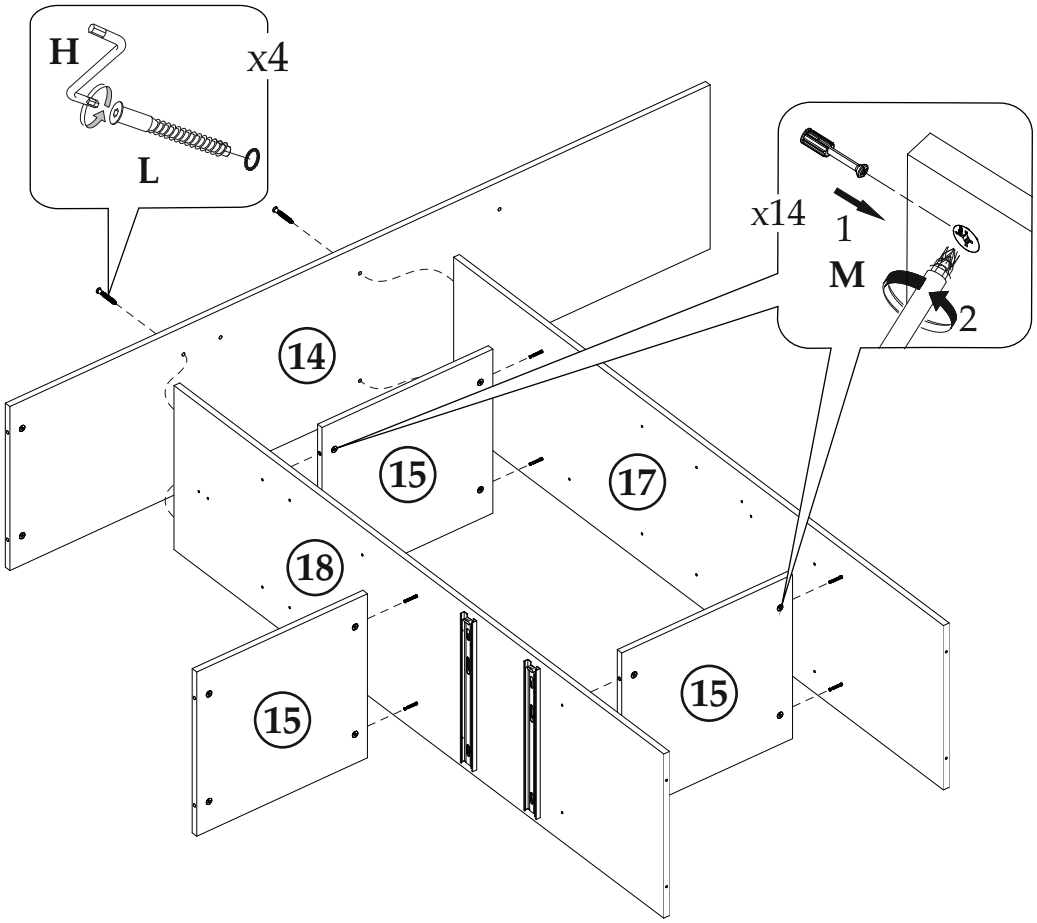

5

Внимание!!! Все отверстия сквозные. Для корректной установки фурнитуры, которая крепится на шурупы 4x16, пожалуйста, предварительно вбейте в отверстия футорки.

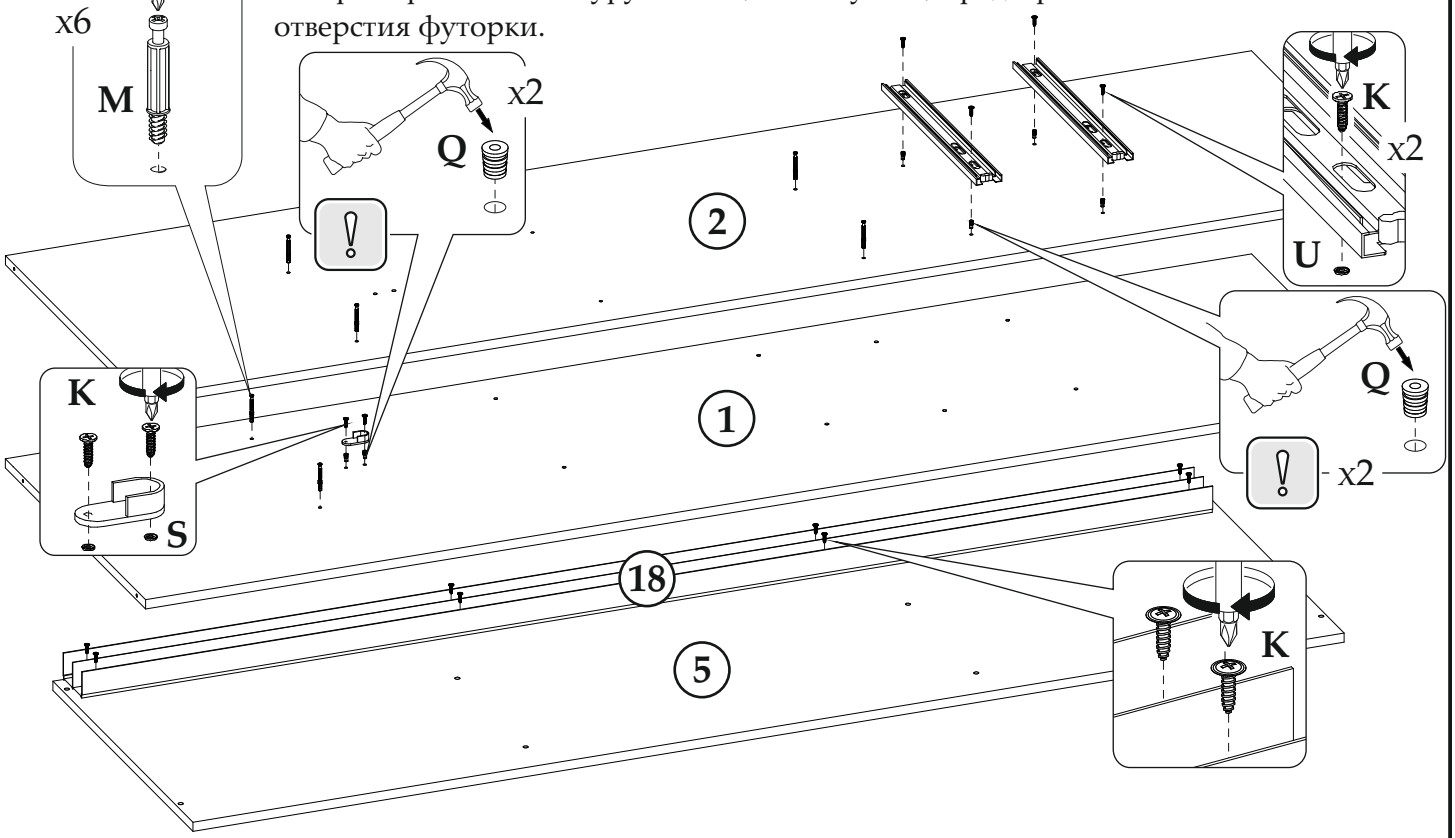

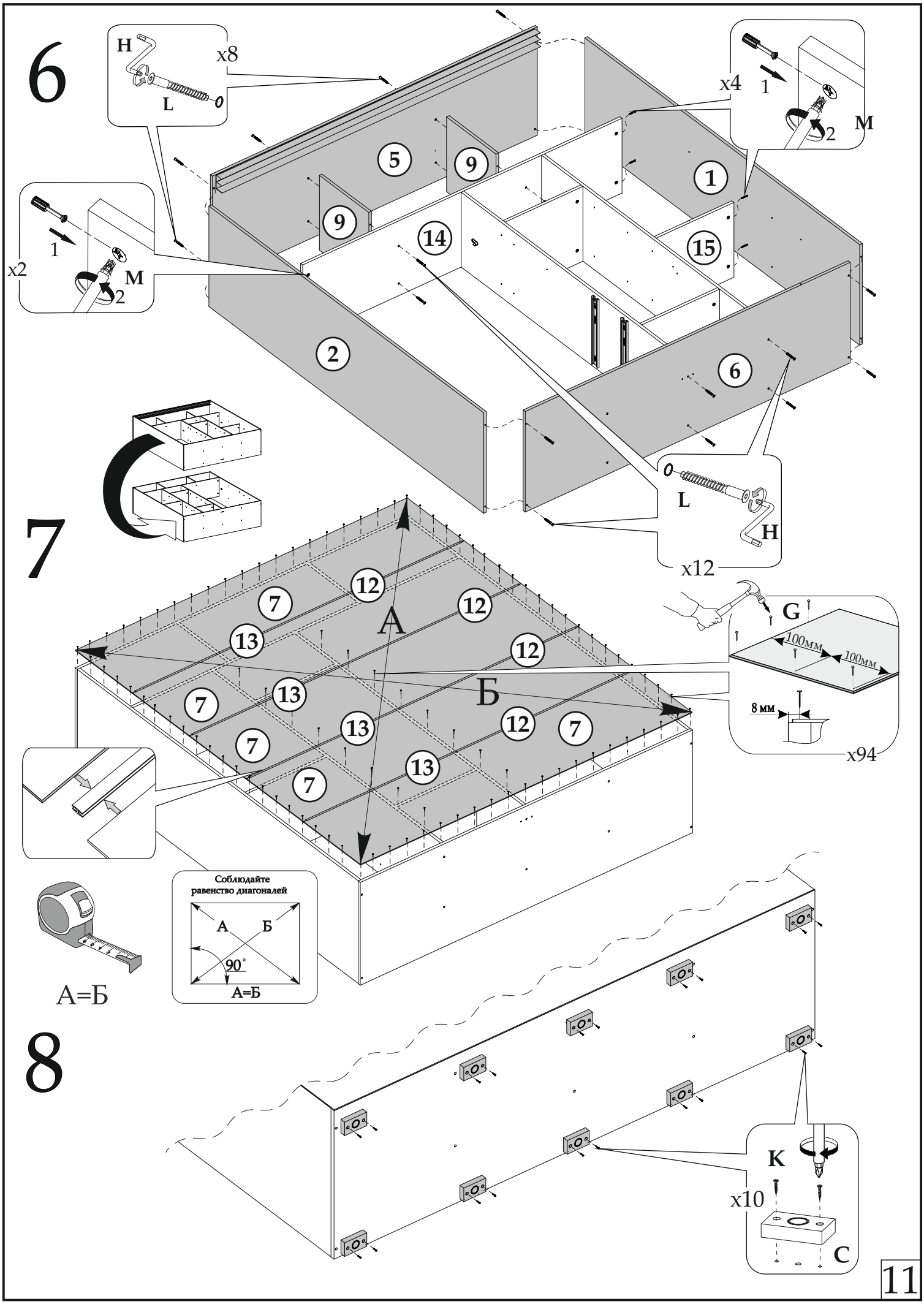
6
H
L
x8
x4
1
2
M
x2
1
2
M
5
9
9
1
14
15
2
6
L
H
x12
7
12
12
12
13
13
13
13
7
7
7
7
7
A
Б
G
100мм
100мм
8 мм
x94
Соблюдайте
равенство диагоналей
А
Б
90°
А=Б
А=Б
8
K
x10
C

9x2

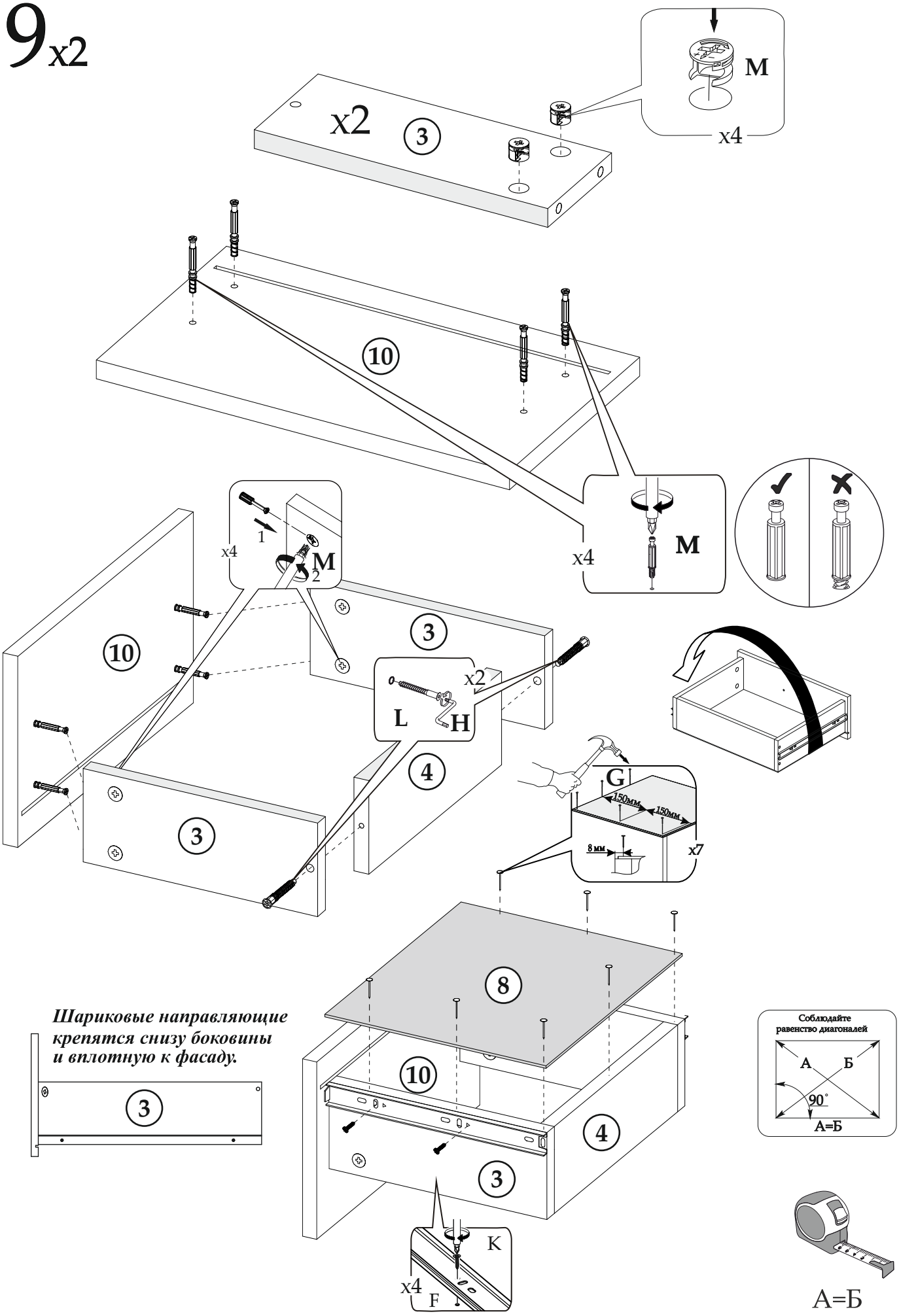

Шариковые направляющие крепятся снизу боковины и вплотную к фасаду.

10

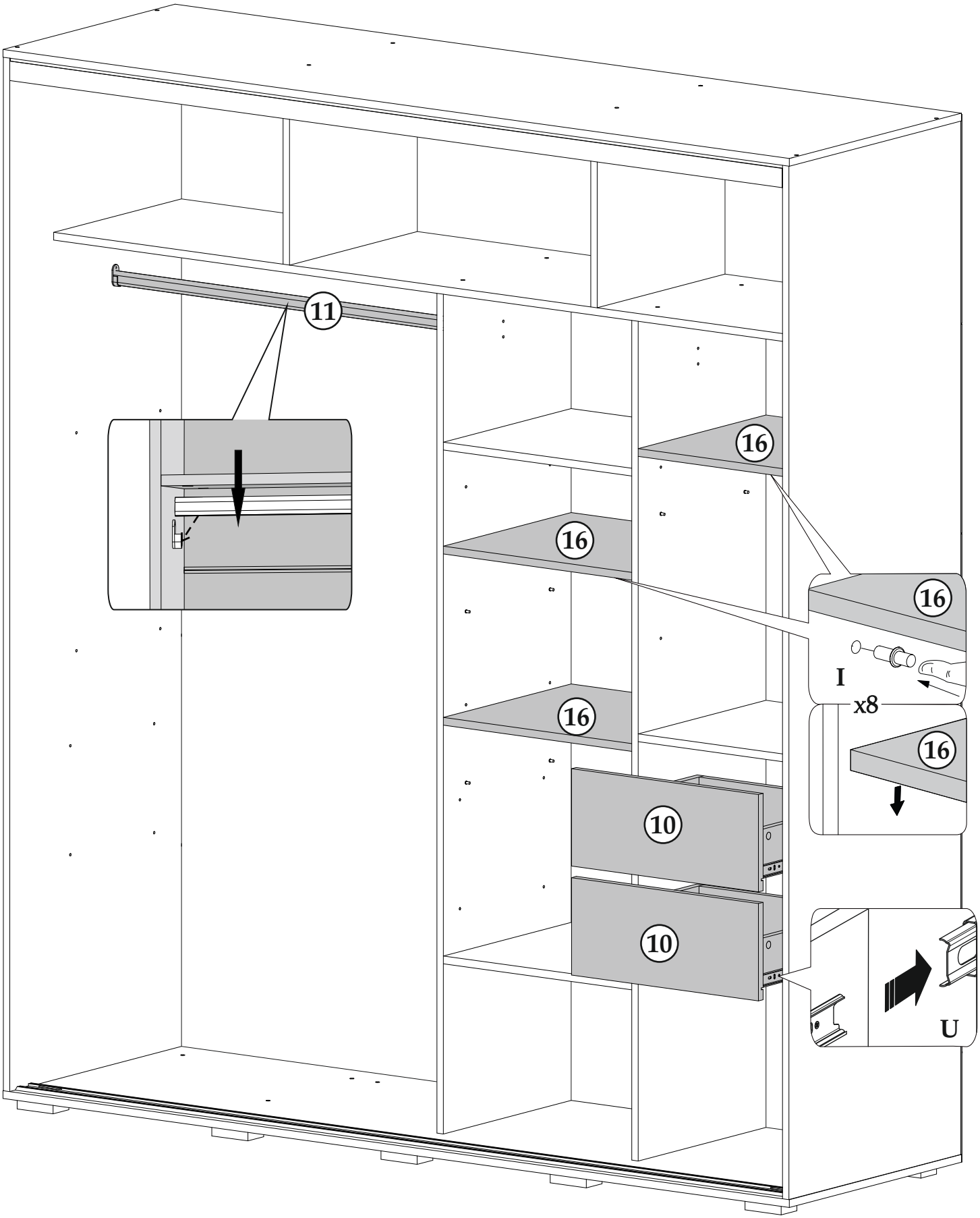

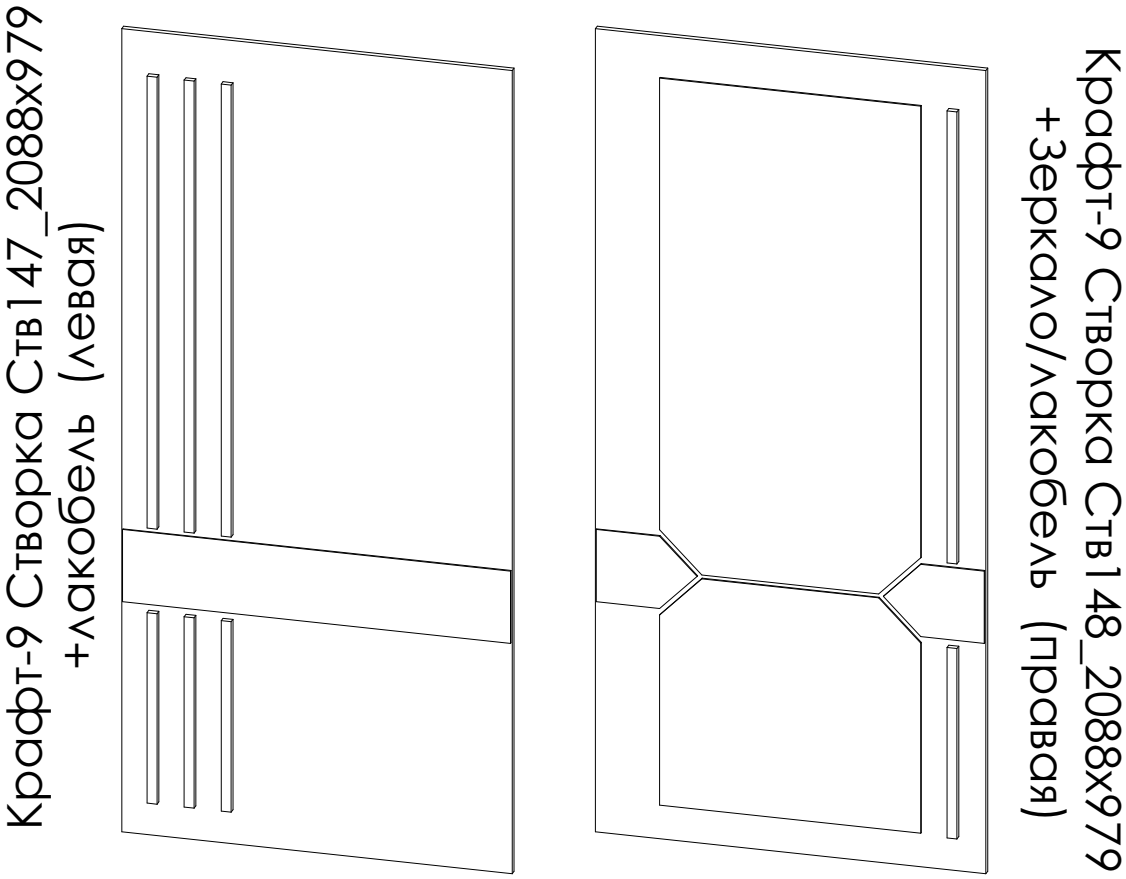

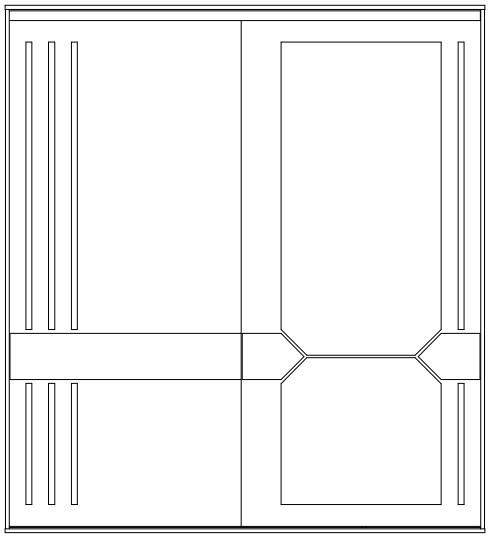

Комплектовочная ведомость (створки)				
Шкаф-Купе "Крафт-9"				
Поз. в схеме	№ детали	Наименование	Длина	Ширина
21	Ств147; Ств 148	Створка	2088	979

Внимание!!!

Способ установки створок-купе универсален и не зависит от вариации шкафов-купе “Крафт”.

11 ***Внешняя створка***

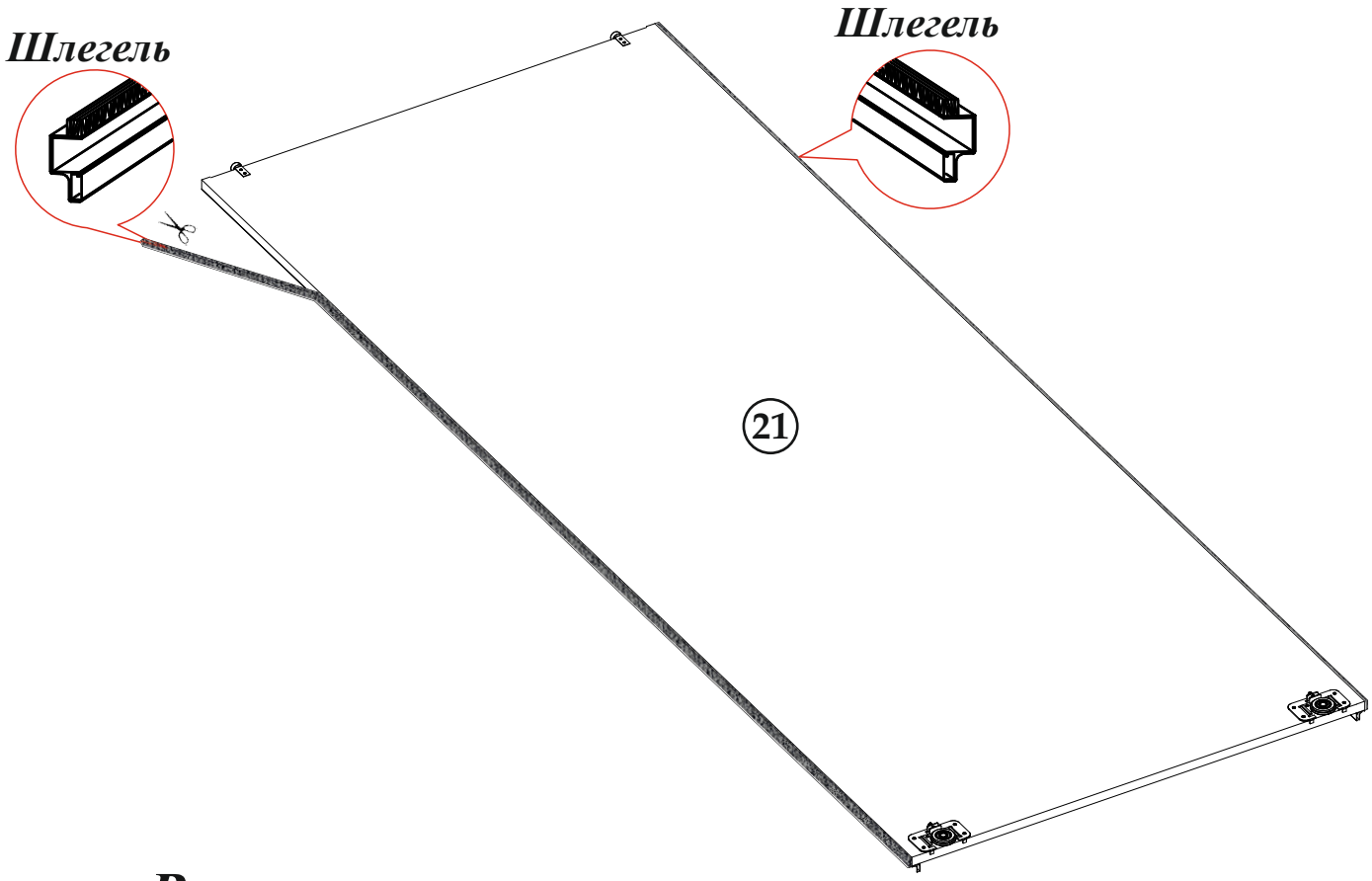

Внутренняя створка

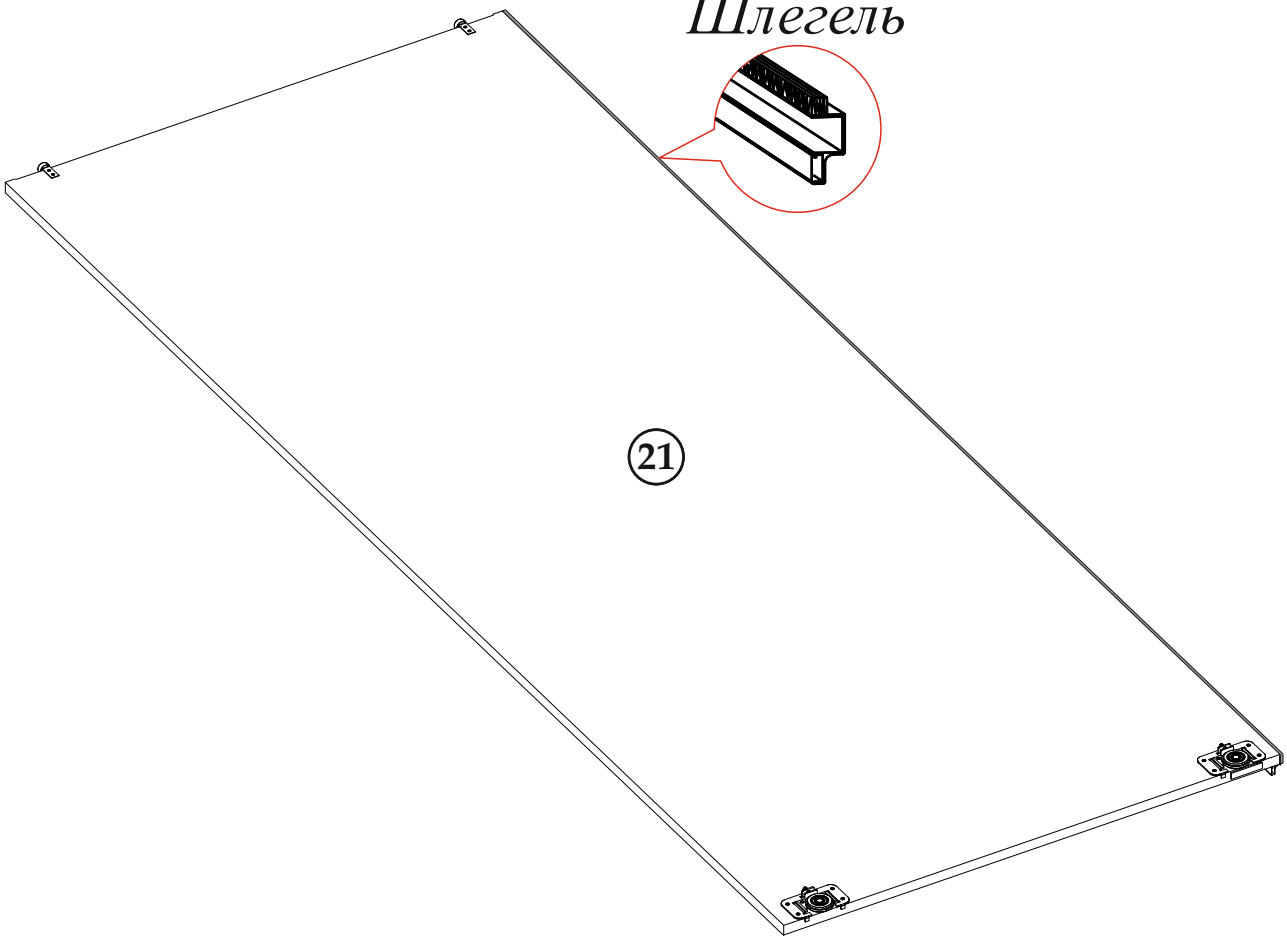

12

30 мм

20

C x10

20

Перед установкой нижнего профиля

x 4

J

20

20

A

13

K

E

21

T

K

K

E

Схема установки роликов

50 мм

50 мм

верх

21

50 мм

низ

50 мм

прикручивать с изнаночной (не видимой) стороны

14

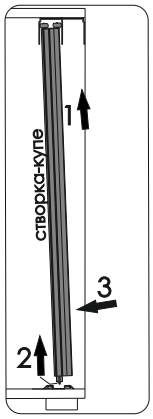

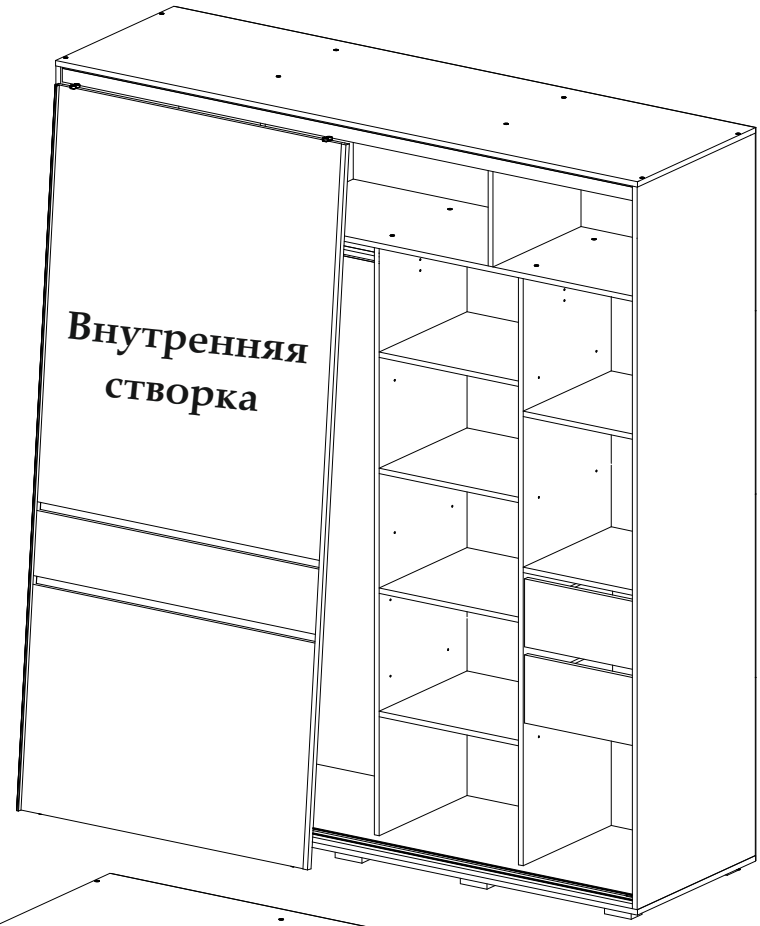

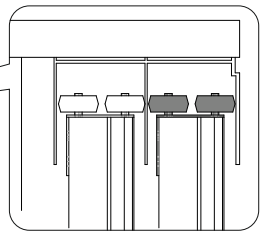

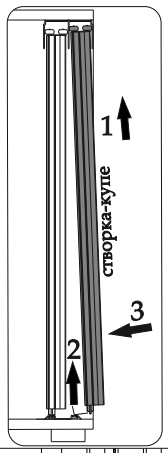

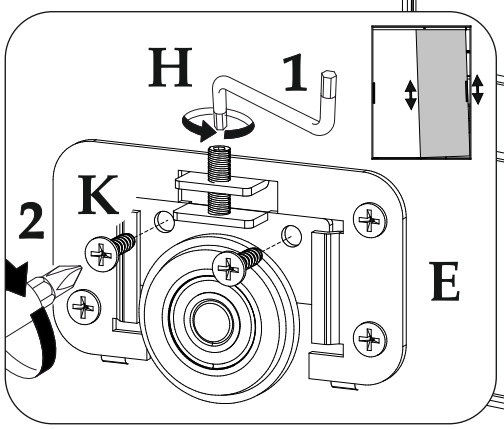

Внимание!!! После установки створокнеобходимо отрегулировать их используя евроключ. Пожалуйста, не забудьте закрепить с помощью шурупов 4х16 подвижную часть ходового ролика после регулировки.

Уважаемый покупатель!

Выражаем Вам искреннюю благодарность за выбор нашей мебели!